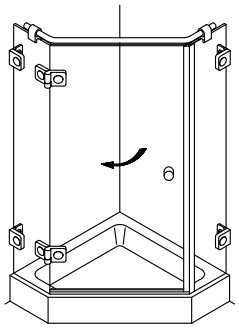

LYKONEA®
Max-Planck-Straße 60
D-32107 Bad Salzuflen
fon: +49 5222 / 368000-0
fax: +49 5222 / 368000-22

System LUNA Winkel

Typ 255

Wichtiger Hinweis!

Glas beim Auspacken immer mit Schutz (Holz, Pappe oder Ähnlichem) auf den Fußboden stellen. Kanten und Ecken des Glases nicht anstoßen lassen. Bei Montage der Duschabtrennung, Dusch- und Badewanne mit Pappe oder Ähnlichem abdecken. Bei Leichtbauwänden mit Spezialdübel arbeiten (Dübel bauseits).

Konstruktionsbedingt ist bei rahmenlosen Duschabtrennungen keine absolute Abdichtung erreichbar.

Die Montage der jeweils beiliegenden Dichtlippen gewährleistet eine maximale Dichtigkeit.

Alle Maßangaben in mm!

DIN-Links wie gezeichnet / DIN-Rechts spiegelbildlich

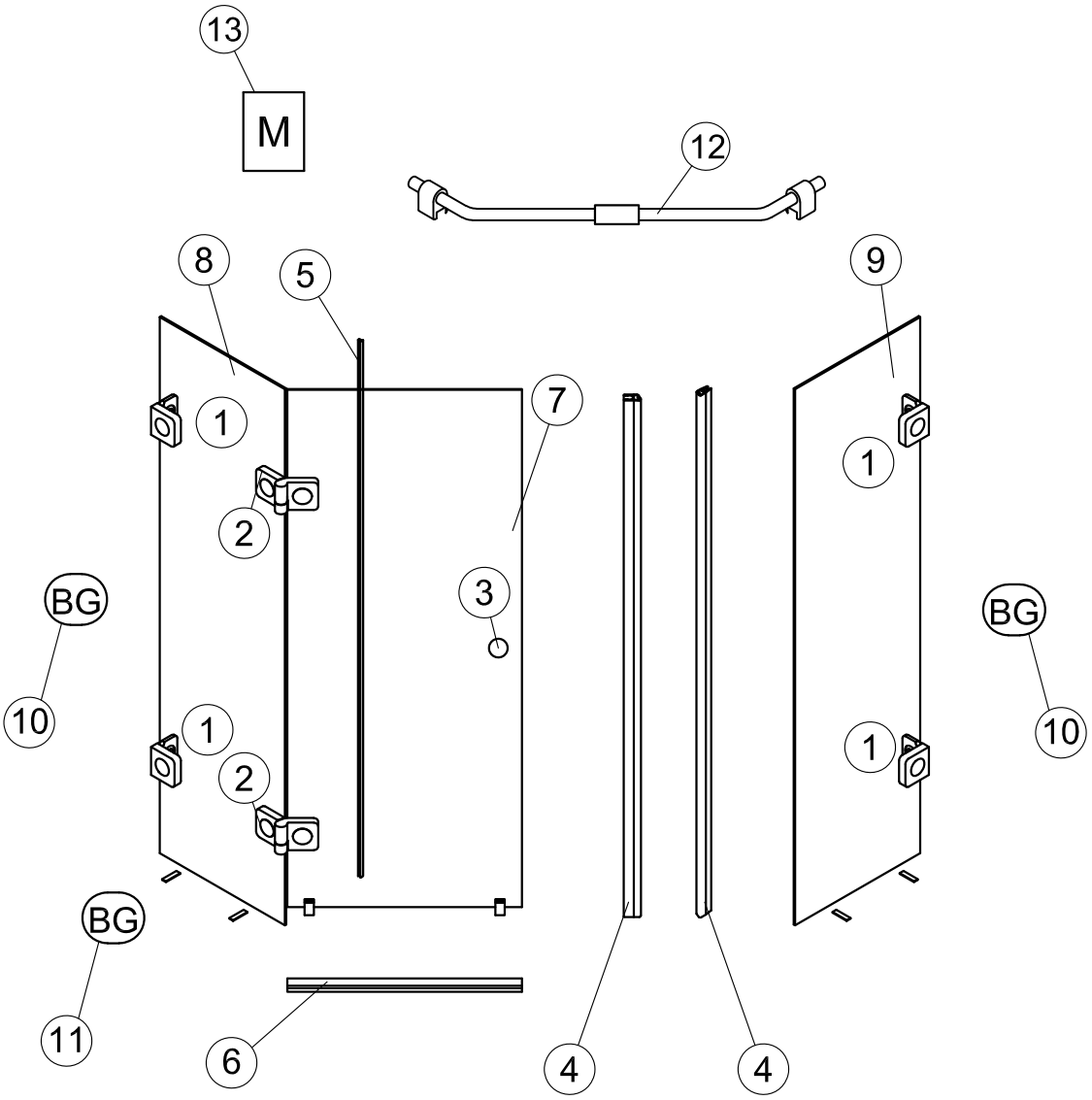

Stand : 08.2008

Material

①	Winkel G/W	4
②	Band G/G 135°	2
③	Metallknopf	1
④	Magnetdichtung 135° KS	2
⑤	Mitteldichtung rund, 8 mm	1
⑥	Wasserabweiser, biegsam	1
⑦	Glas Drehtür	1
⑧	Glas Fixteil	1
⑨	Glas Seitenwand	1
⑩	Beipack Fixteil	2
⑪	Beipack Glasbefestigung	1
⑫	Haltestange	1
⑬	Montageanleitung	1

Achtung:
Die Gewährleistung erlischt, wenn der gelieferte Gegenstand ohne unser Einverständnis verändert, repariert oder Rahmen- o. Flügelteil demontiert wird.
Die Gewährleistung erlischt ebenfalls, wenn der von uns gelieferte Gegenstand nicht bestimmungsgemäß eingesetzt oder behandelt wurde.

Benötigte Werkzeuge für die Montage

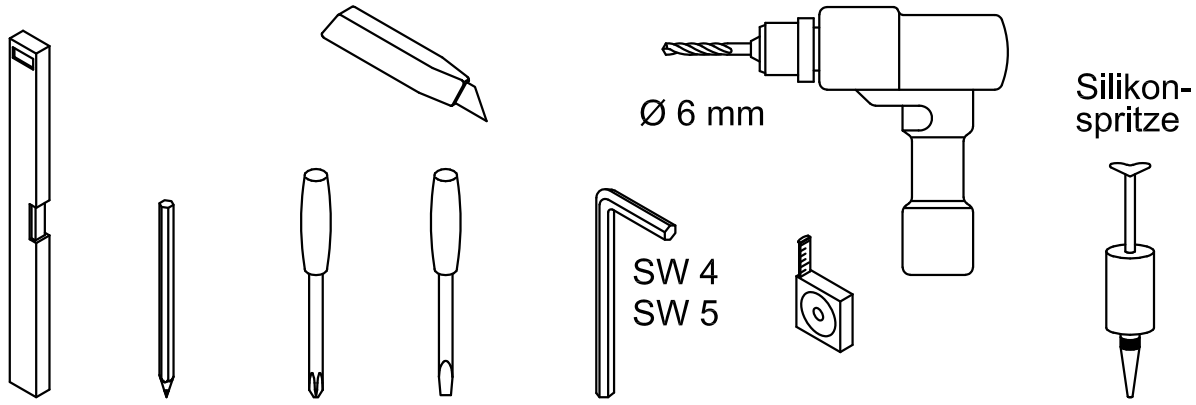

Einbausituation

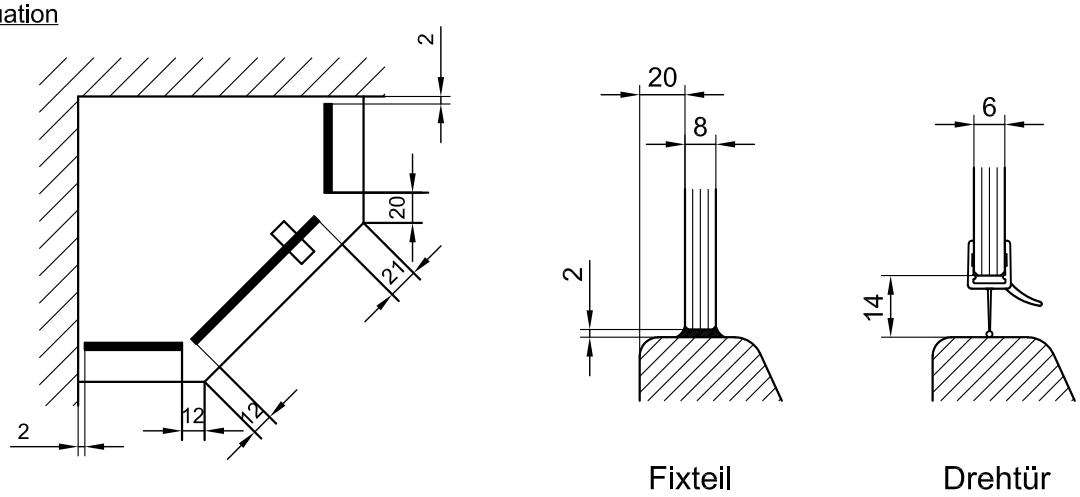

1

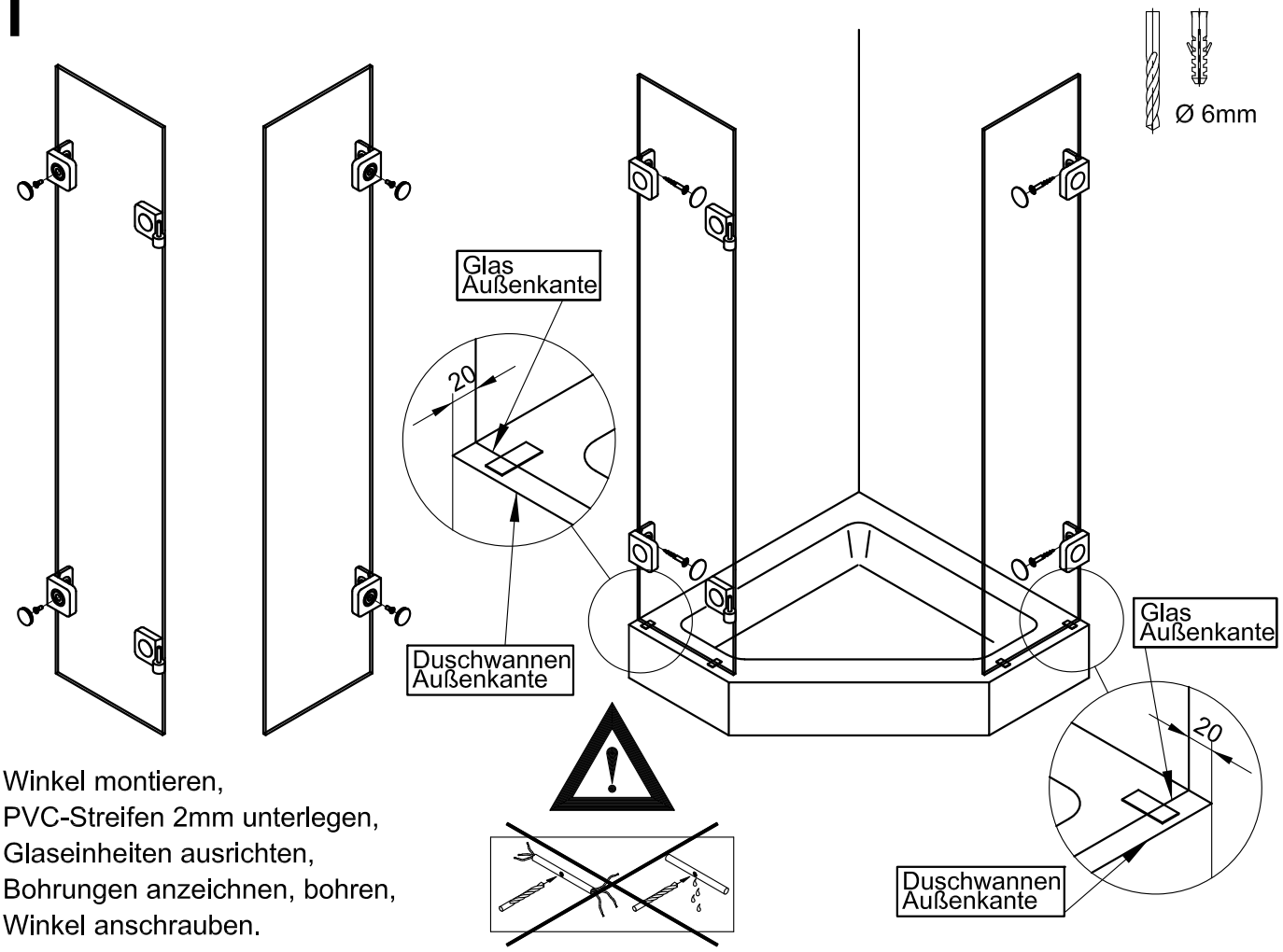

Winkel montieren,
PVC-Streifen 2mm unterlegen,
Glaseinheiten ausrichten,
Bohrungen anzeichnen, bohren,
Winkel anschrauben.

2

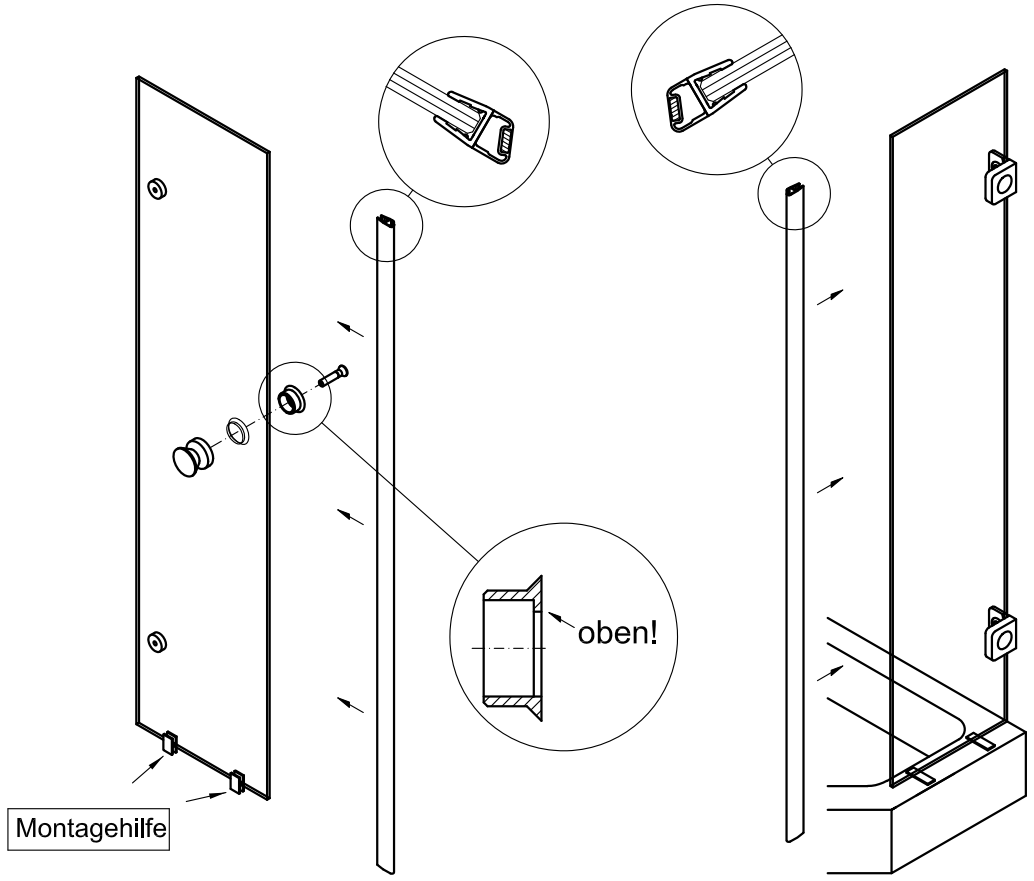

Knopf montieren, Magnetdichtungen
und Montagehilfen aufstecken;

3

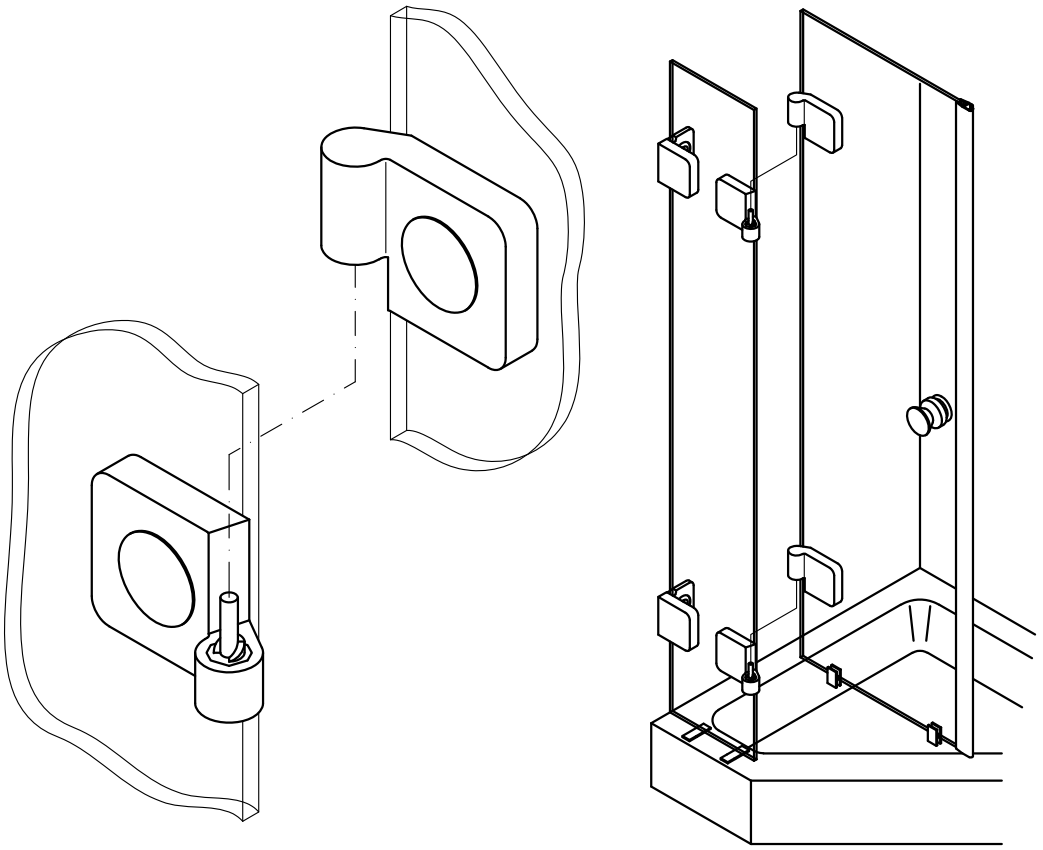

Tür einhängen;

4

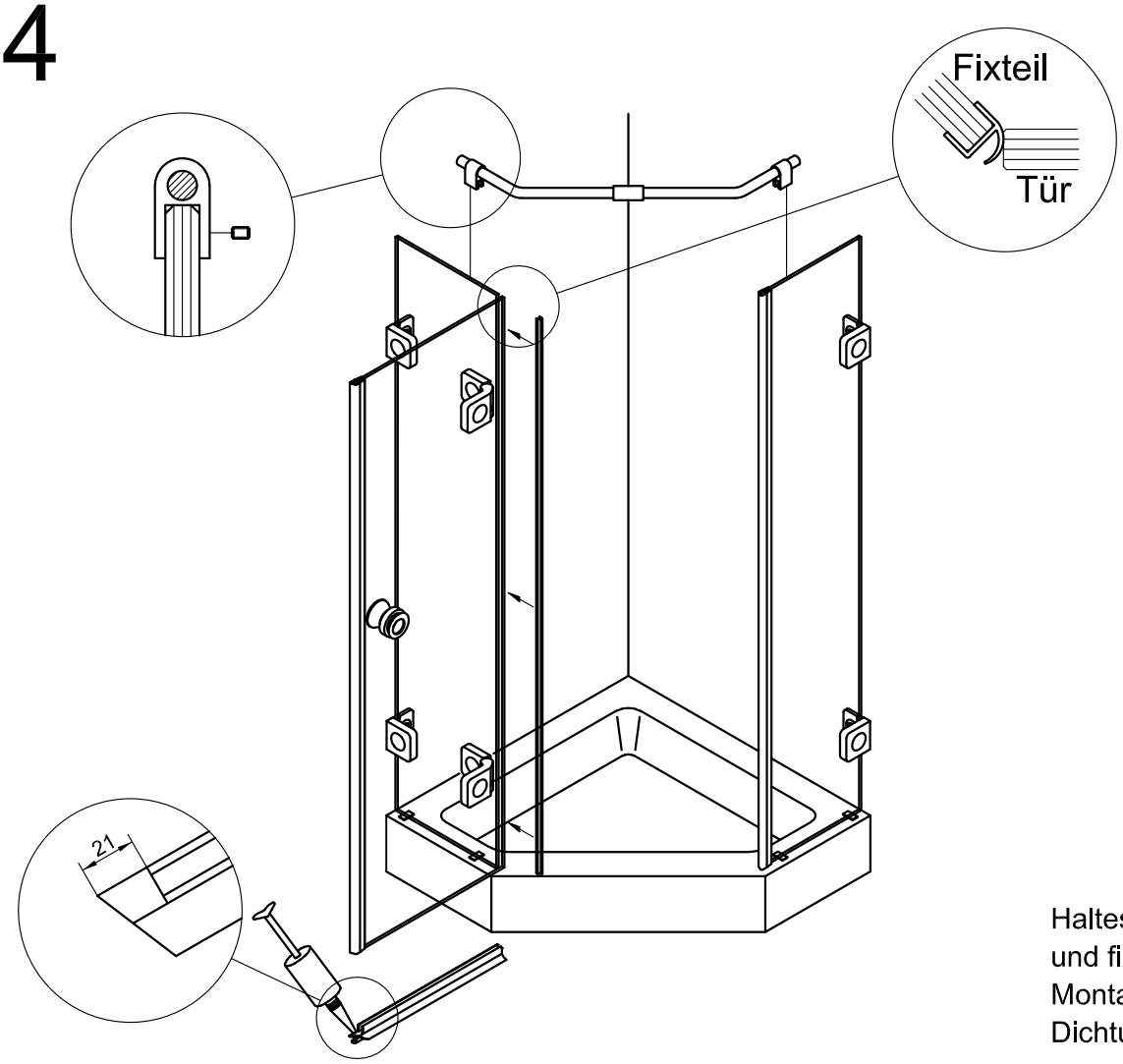

Haltestange aufstecken
und fixieren.
Montagehilfen entfernen,
Dichtungen aufstecken;

5

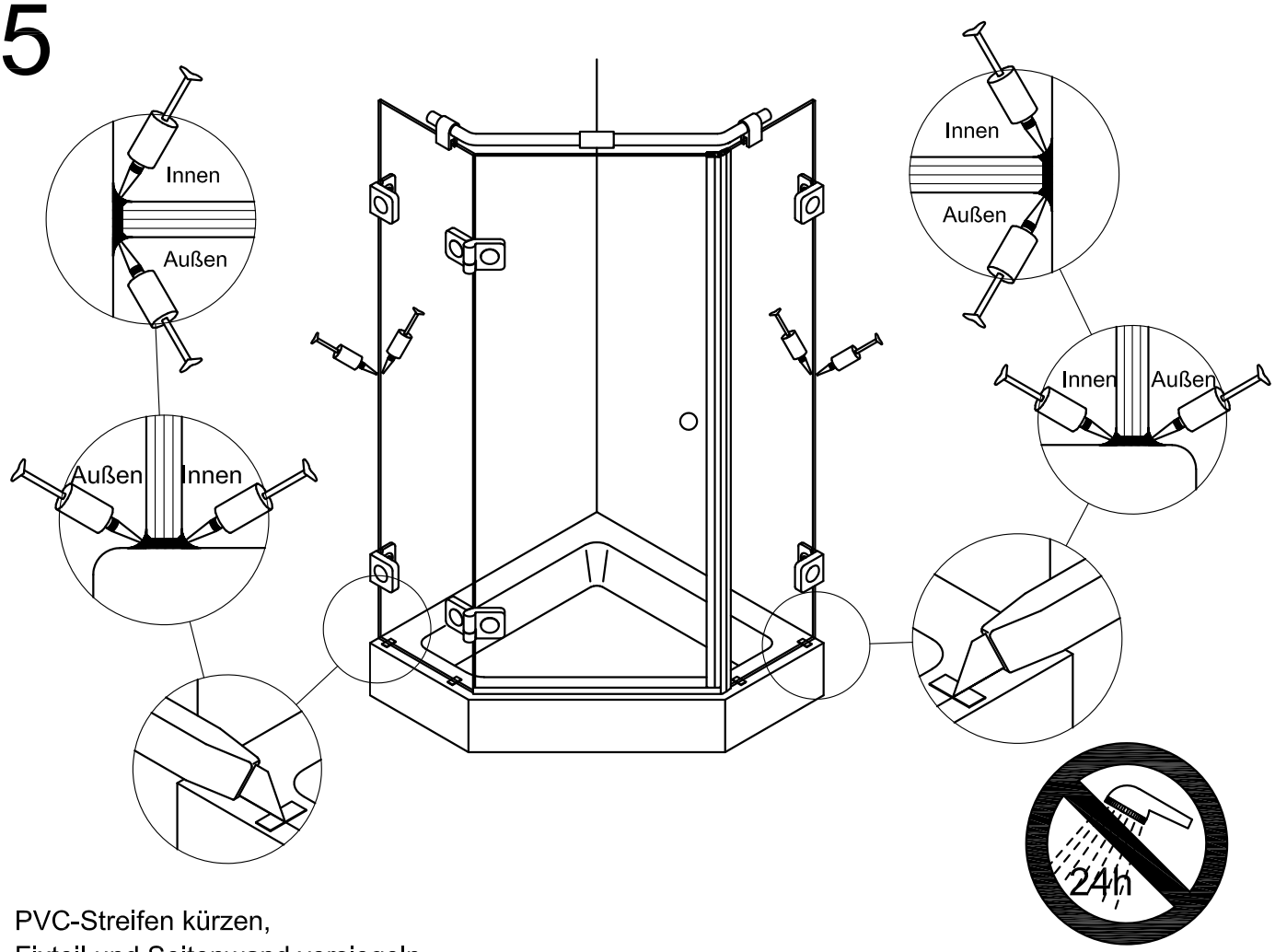

PVC-Streifen kürzen,
Fixteil und Seitenwand versiegeln.