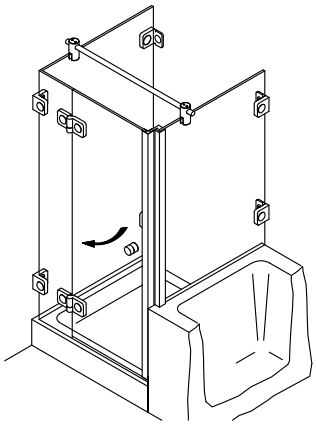

LYKONEA®
Max-Planck-Straße 60
D-32107 Bad Salzuflen
fon: +49 5222 / 368000-0
fax: +49 5222 / 368000-22

System LUNA Winkel

Typ 234

Wichtiger Hinweis!

Glas beim Auspacken immer mit Schutz (Holz, Pappe oder Ähnlichem) auf den Fußboden stellen. Kanten und Ecken des Glases nicht anstoßen lassen. Bei Montage der Duschabtrennung, Dusch- und Badewanne mit Pappe oder Ähnlichem abdecken. Bei Leichtbauwänden mit Spezialdübel arbeiten (Dübel bauseits).

Konstruktionsbedingt ist bei rahmenlosen Duschabtrennungen keine absolute Abdichtung erreichbar.

Die Montage der jeweils beiliegenden Dichtlippen gewährleistet eine maximale Dichtigkeit.

Alle Maßangaben in mm!

DIN-Links wie gezeichnet / DIN-Rechts spiegelbildlich

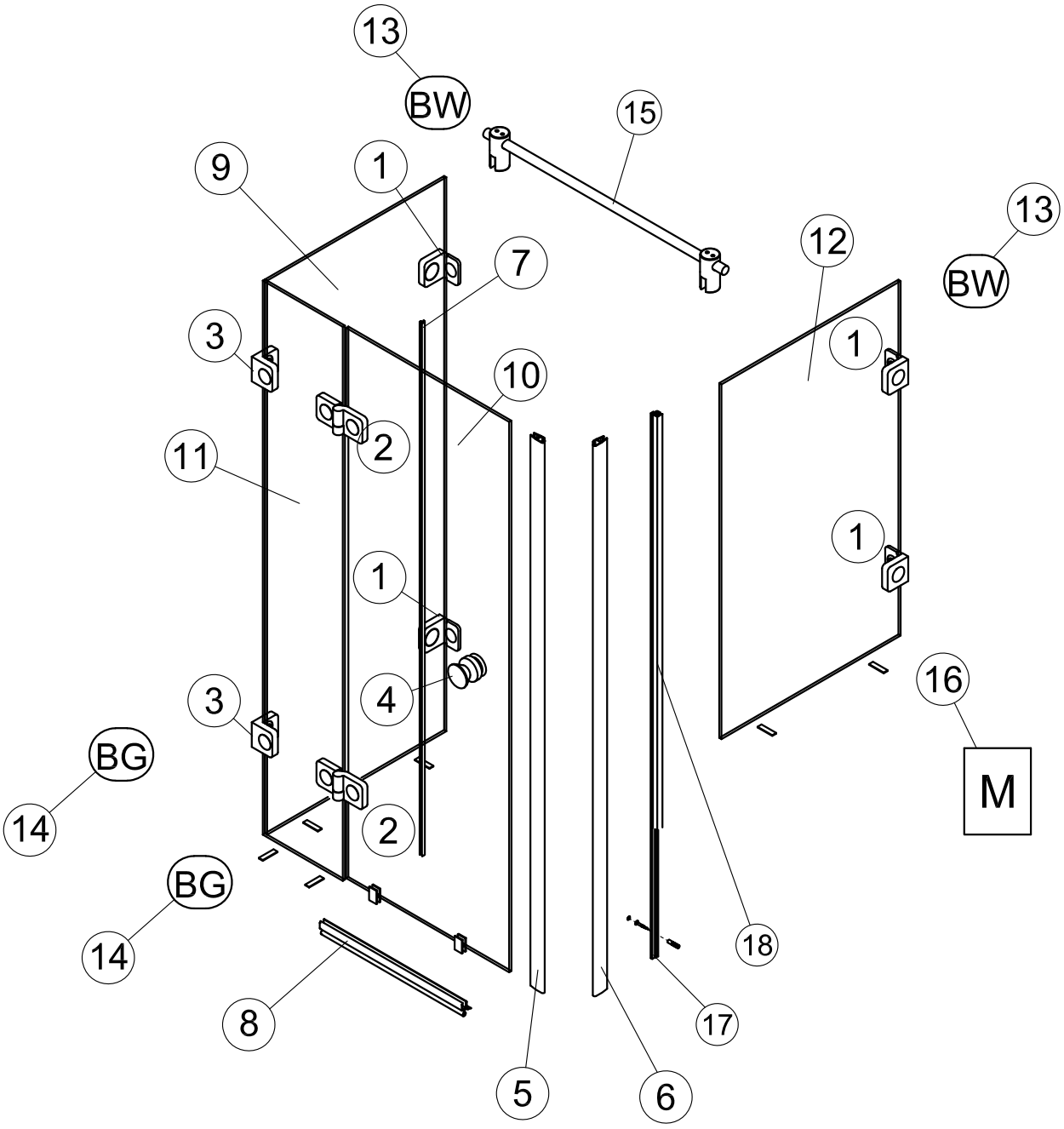

Stand : 08.2008

Material

①	Winkel G/W	4
②	Band G/G 180°	2
③	Winkel G/G	2
④	Metallknopf	1
⑤	Magnetdichtung 90° KS	1
⑥	Magnetdichtung 90° KS	1
⑦	Mitteldichtung, rund	1
⑧	Wasserabweiser, biegsam	1
⑨	Glas Seitenwand	1
⑩	Glas Drehtür	1
⑪	Glas Fixteil	1
⑫	Glas verkürzte Seitenwand	1
⑬	Beipack Wandbefestigung	2
⑭	Beipack Glasbefestigung	2
⑮	Haltestange	1
⑯	Montageanleitung	1
⑰	Magnetleistenträger	1
⑱	Badewannenaufsatzprofil	1

Achtung:
Die Gewährleistung erlischt, wenn der gelieferte Gegenstand ohne unser Einverständnis verändert, repariert oder Rahmen- o. Flügelteil demontiert wird.
Die Gewährleistung erlischt ebenfalls, wenn der von uns gelieferte Gegenstand nicht bestimmungsgemäß eingesetzt oder behandelt wurde.

Benötigte Werkzeuge für die Montage

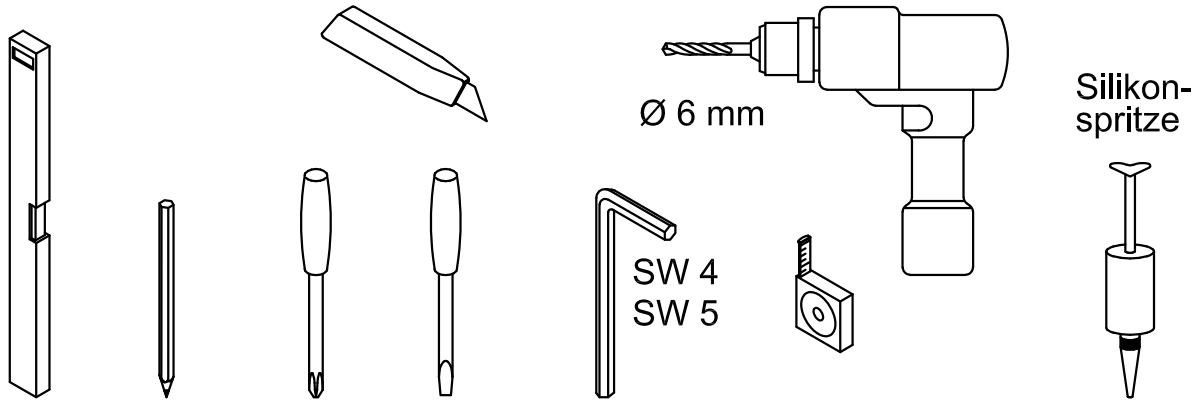

Einbausituation

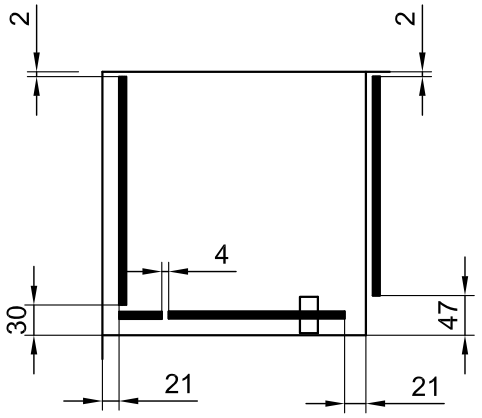

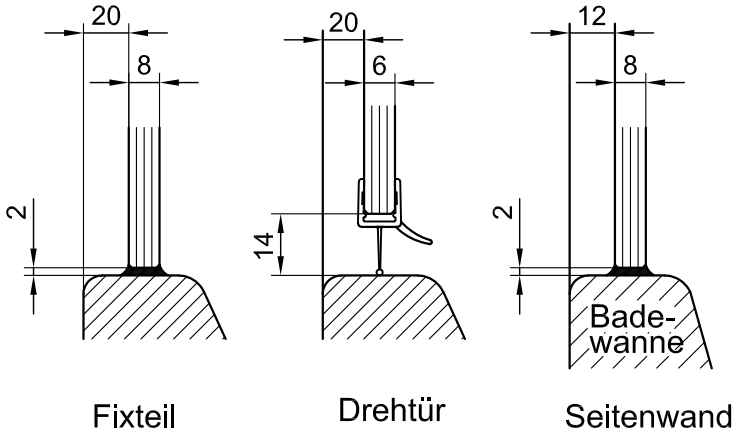

1

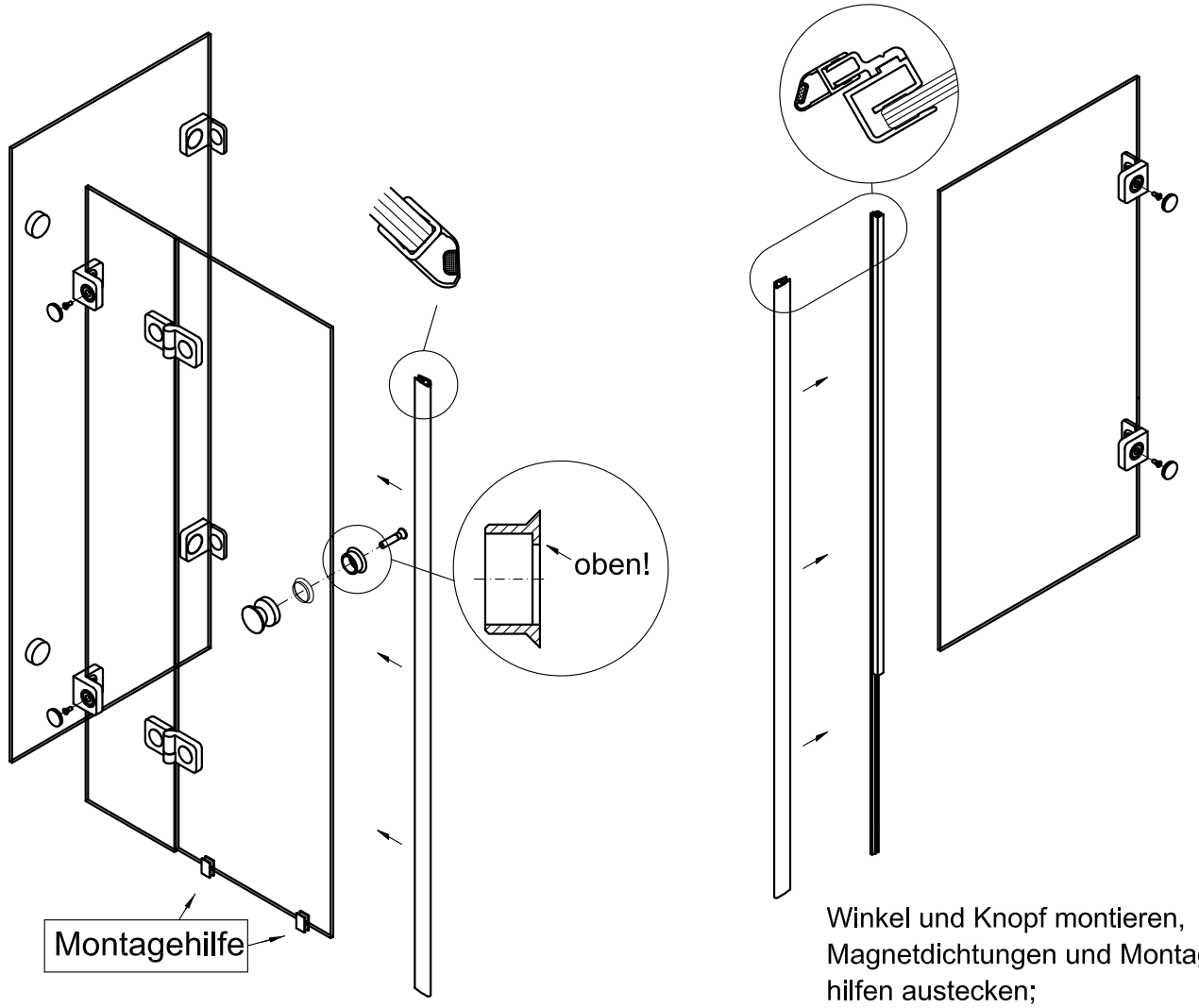

Winkel und Knopf montieren, Magnetdichtungen und Montagehilfen austecken;

2

PVC-Streifen 2mm unterlegen,
Glaseinheiten ausrichten,
Bohrungen anzeichnen, bohren,
Winkel an Wand schrauben;
Magnetleistenträger an Wanne
schrauben;

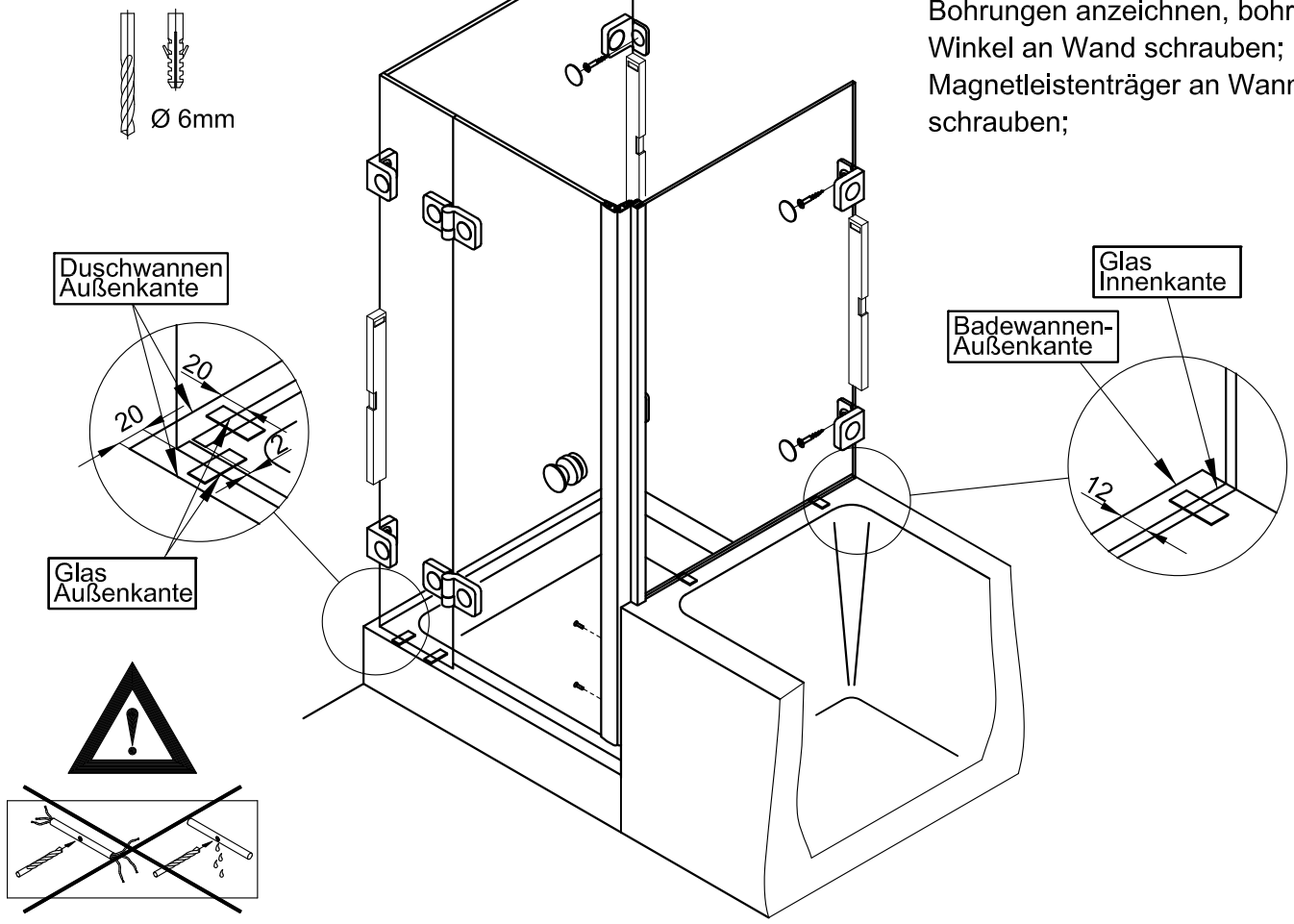

3

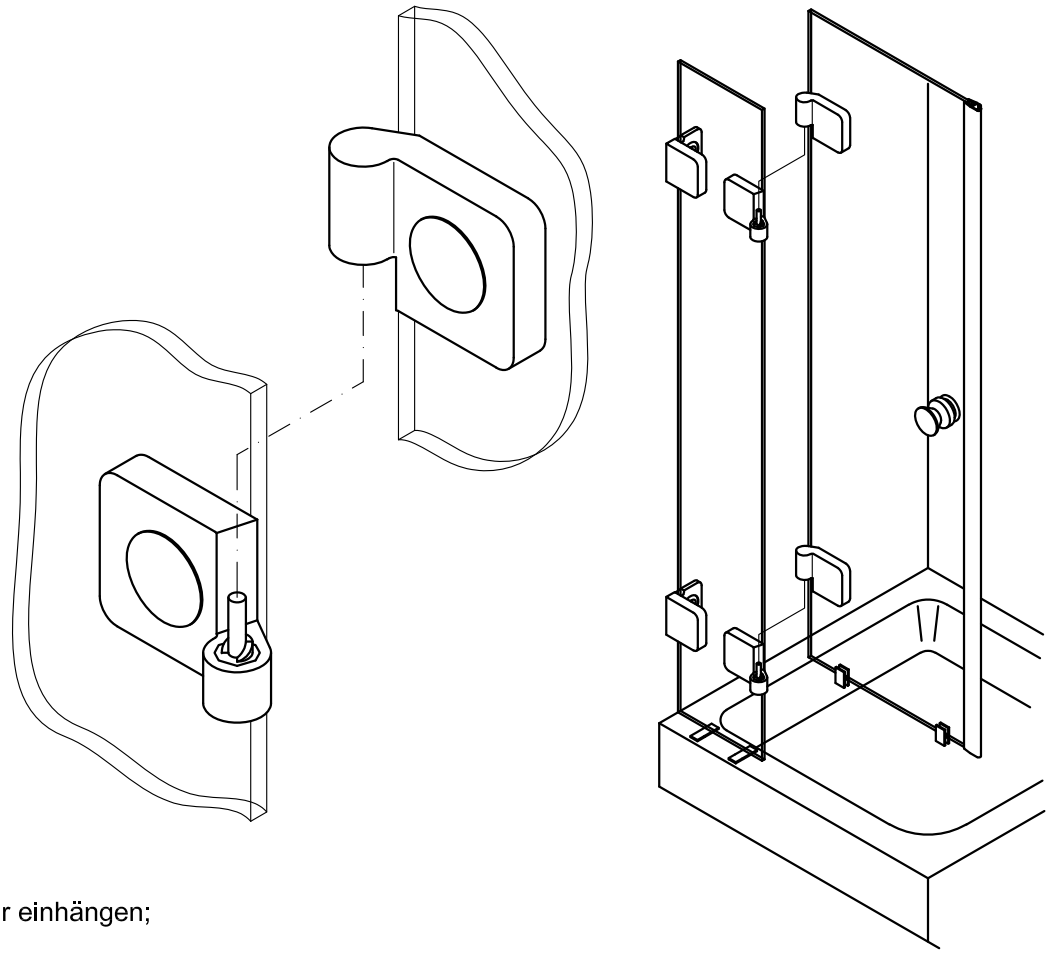

Tür einhängen;

4

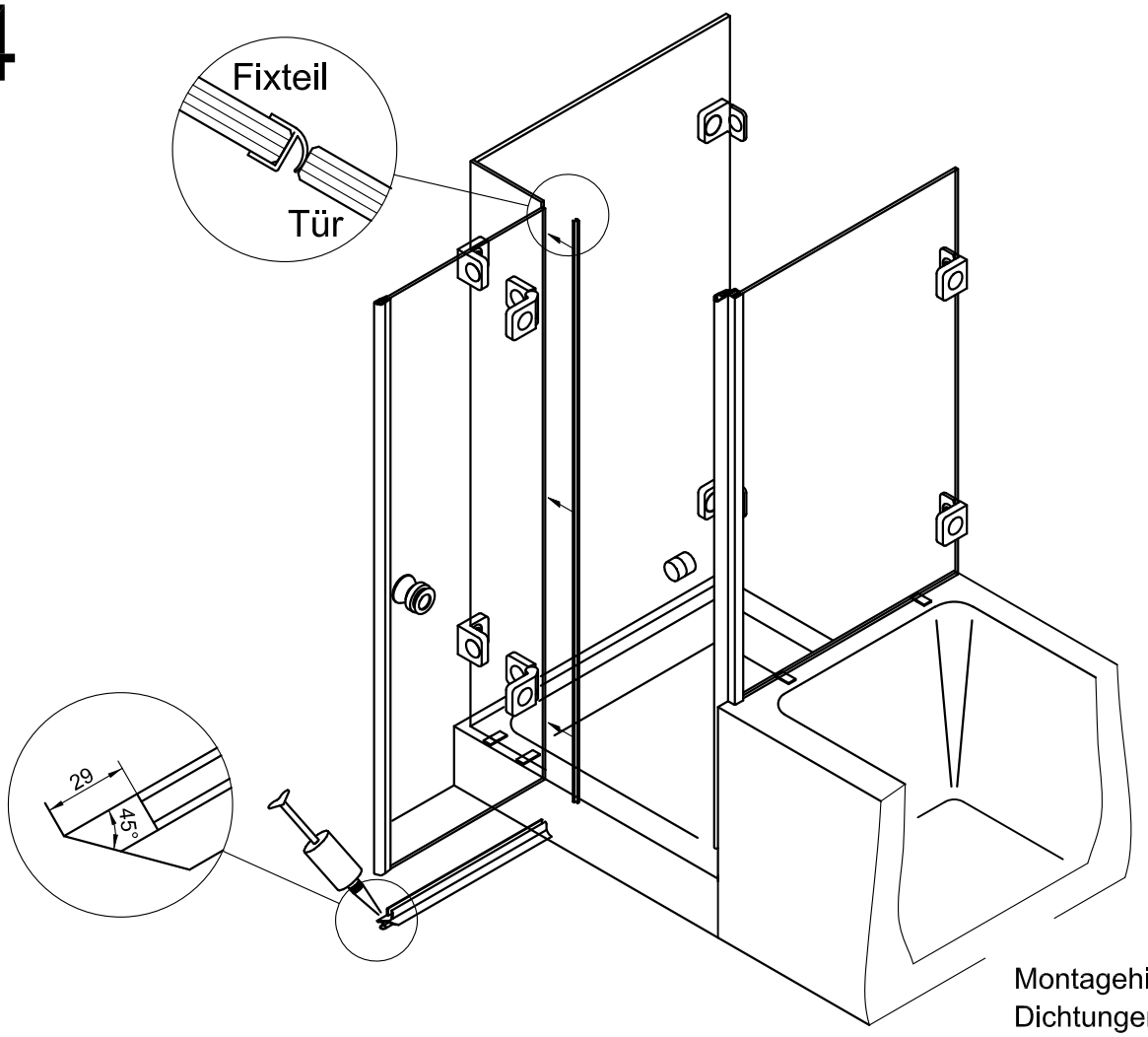

Montagehilfen entfernen,
Dichtungen aufstecken;

5

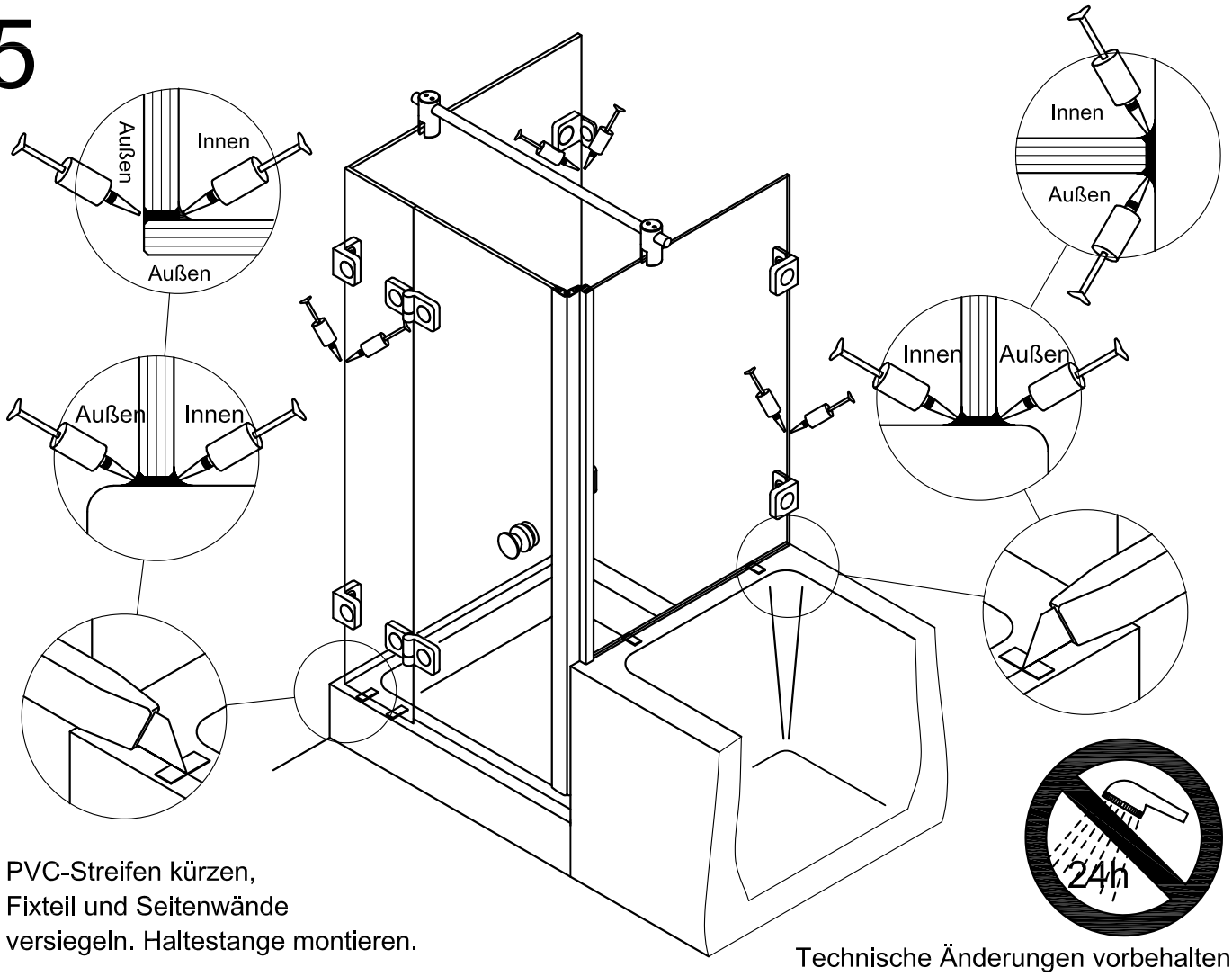

PVC-Streifen kürzen,
Fixteil und Seitenwände
versiegeln. Haltestange montieren.

Technische Änderungen vorbehalten!