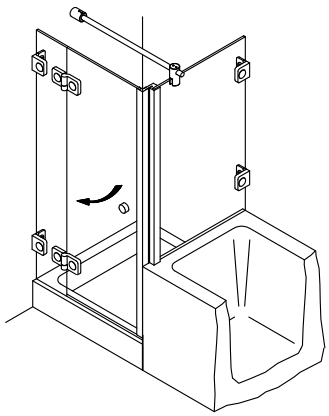

LYKONEA®
Max-Planck-Straße 60
D-32107 Bad Salzuflen
fon: +49 5222 / 3680000
fax: +49 5222 / 36800022

System LUNA

Typ 231

Wichtiger Hinweis!

Glas beim Auspacken immer mit Schutz (Holz, Pappe oder Ähnlichem) auf den Fußboden stellen. Kanten und Ecken des Glases nicht anstoßen lassen. Bei Montage der Duschabtrennung, Dusch- und Badewanne mit Pappe oder Ähnlichem abdecken. Bei Leichtbauwänden mit Spezialdübel arbeiten (Dübel bauseits).

Konstruktionsbedingt ist bei rahmenlosen Duschabtrennungen keine absolute Abdichtung erreichbar.

Die Montage der jeweils beiliegenden Dichtlippen gewährleistet eine maximale Dichtigkeit.

Alle Maßangaben in mm!

DIN-Links wie gezeichnet / DIN-Rechts spiegelbildlich

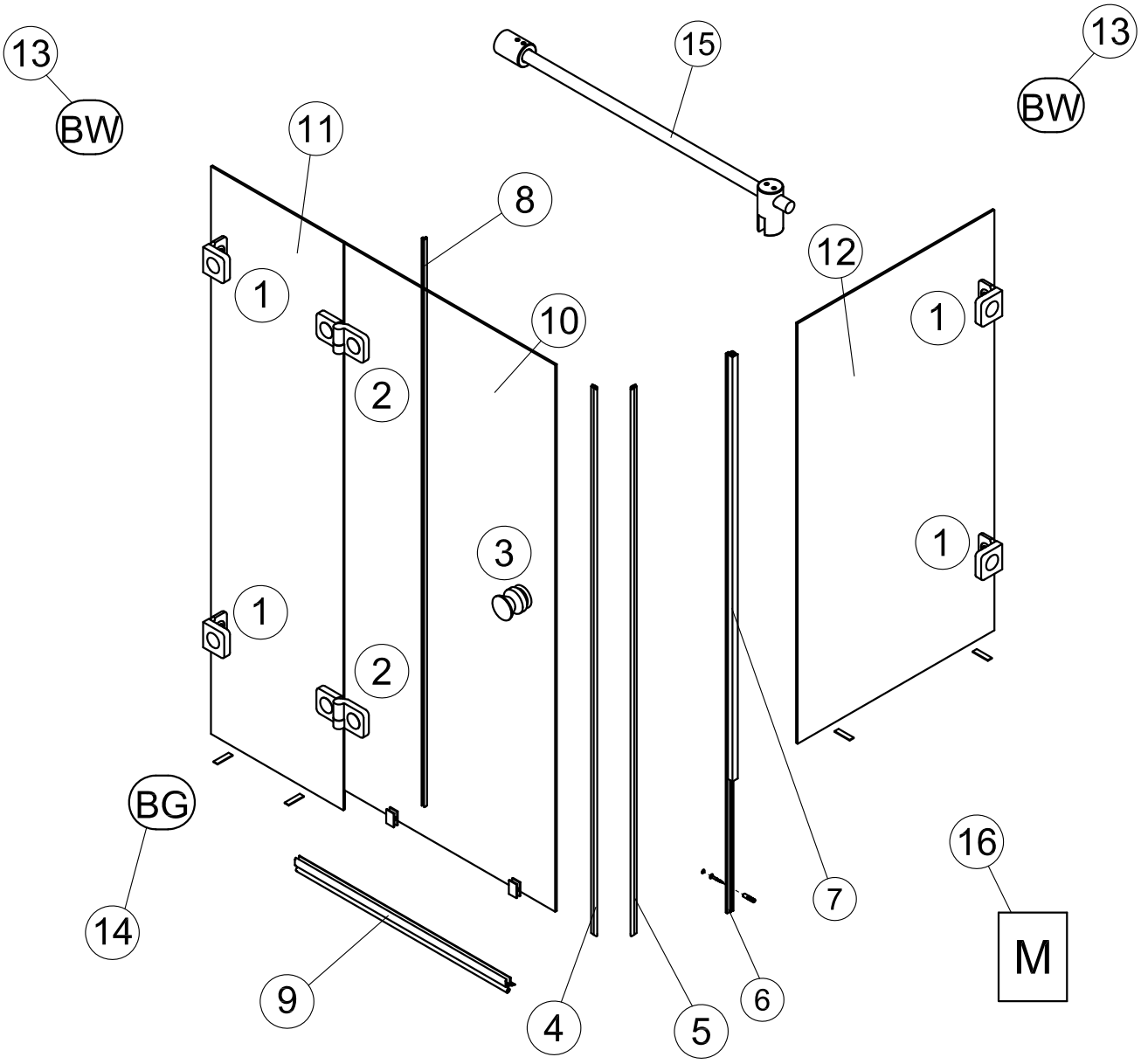

Stand : 08.2008

Material

①	Winkel G/W	4
②	Band G/G 180°	2
③	Metallknopf	1
④	Magnetdichtung 90° KS	1
⑤	Magnetdichtung 90° KS	1
⑥	Magnetleistenträger	1
⑦	Badewannenaufsatzprofil	1
⑧	Mitteldichtung, rund	1
⑨	Wasserabweiser, biegsam	1
⑩	Glas Drehtür	1
⑪	Glas Fixteil	1
⑫	Glas Seitenwand	1
⑬	Beipack Wandbefestigung	2
⑭	Beipack Glasbefestigung	1
⑮	Haltestange 90°	1
⑯	Montageanleitung	1

Achtung:
Die Gewährleistung erlischt, wenn der gelieferte Gegenstand ohne unser Einverständnis verändert, repariert oder Rahmen- o. Flügelteil demontiert wird.
Die Gewährleistung erlischt ebenfalls, wenn der von uns gelieferte Gegenstand nicht bestimmungsgemäß eingesetzt oder behandelt wurde.

Benötigte Werkzeuge für die Montage

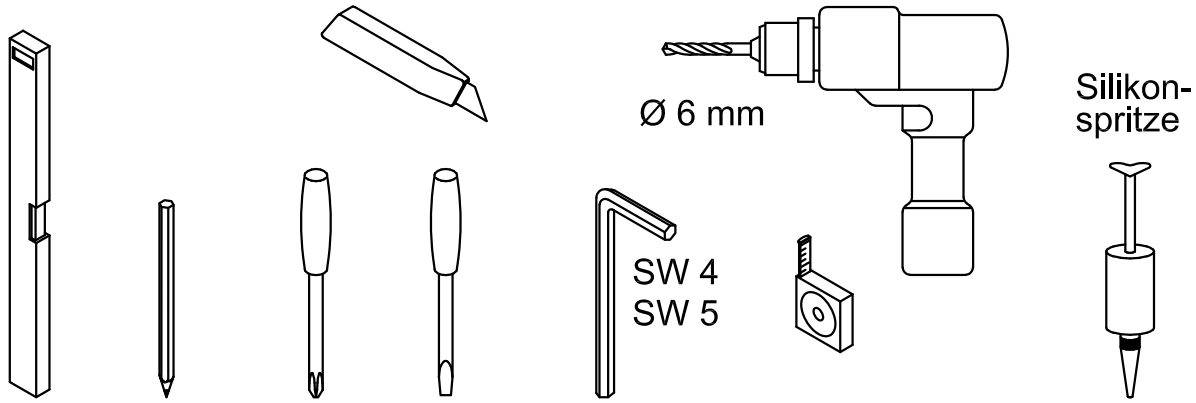

Einbausituation

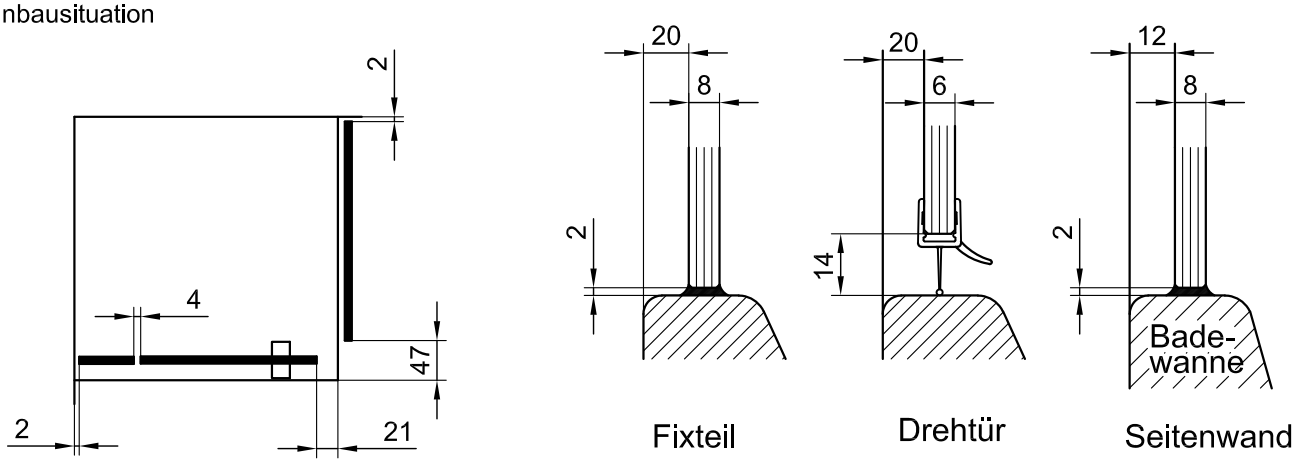

1

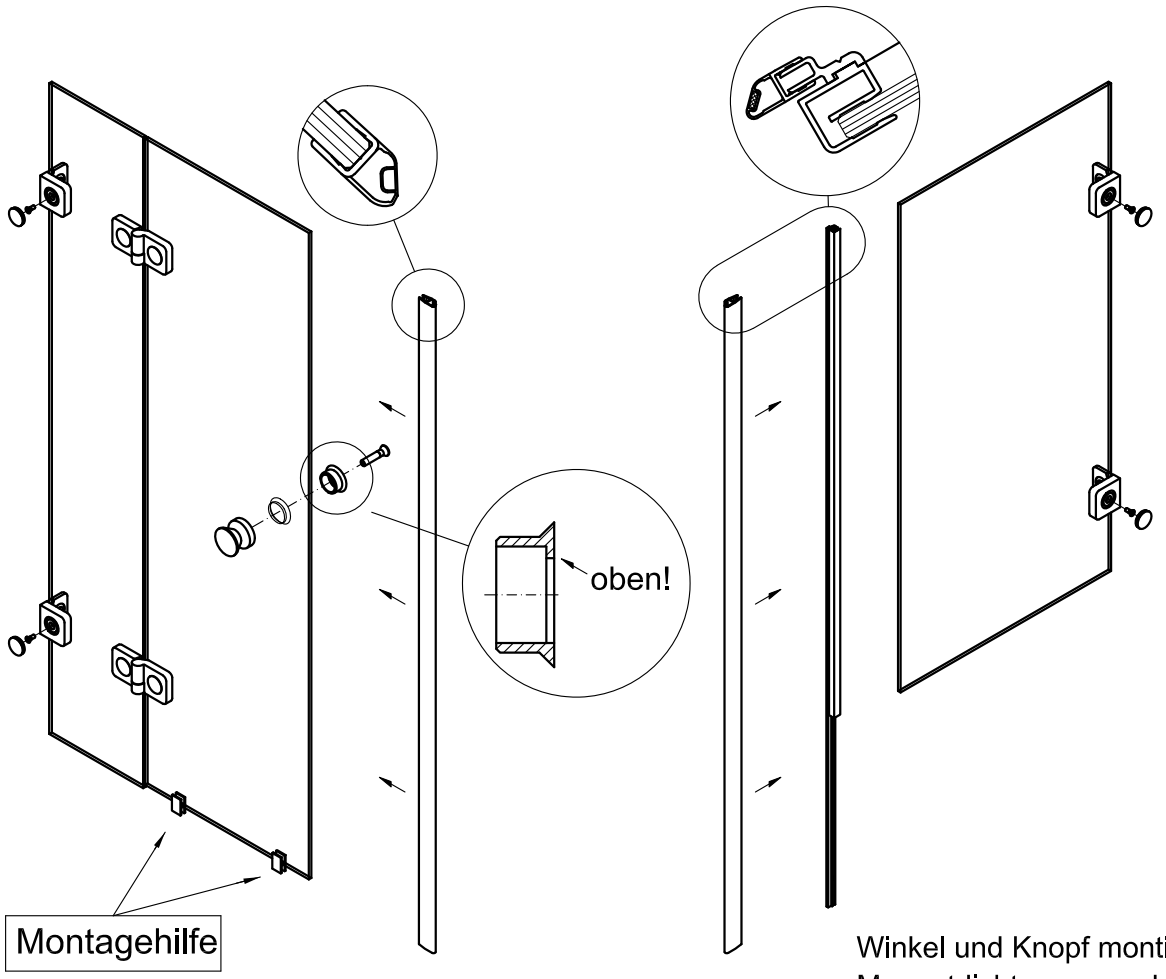

Winkel und Knopf montieren, Magnetdichtungen und Montagehilfen austecken;

2

PVC-Streifen 2mm unterlegen,
Glaseinheiten ausrichten,
Bohrungen anzeichnen, bohren,
Winkel an Wand schrauben;
Magnetleistenträger an Wanne
schrauben;

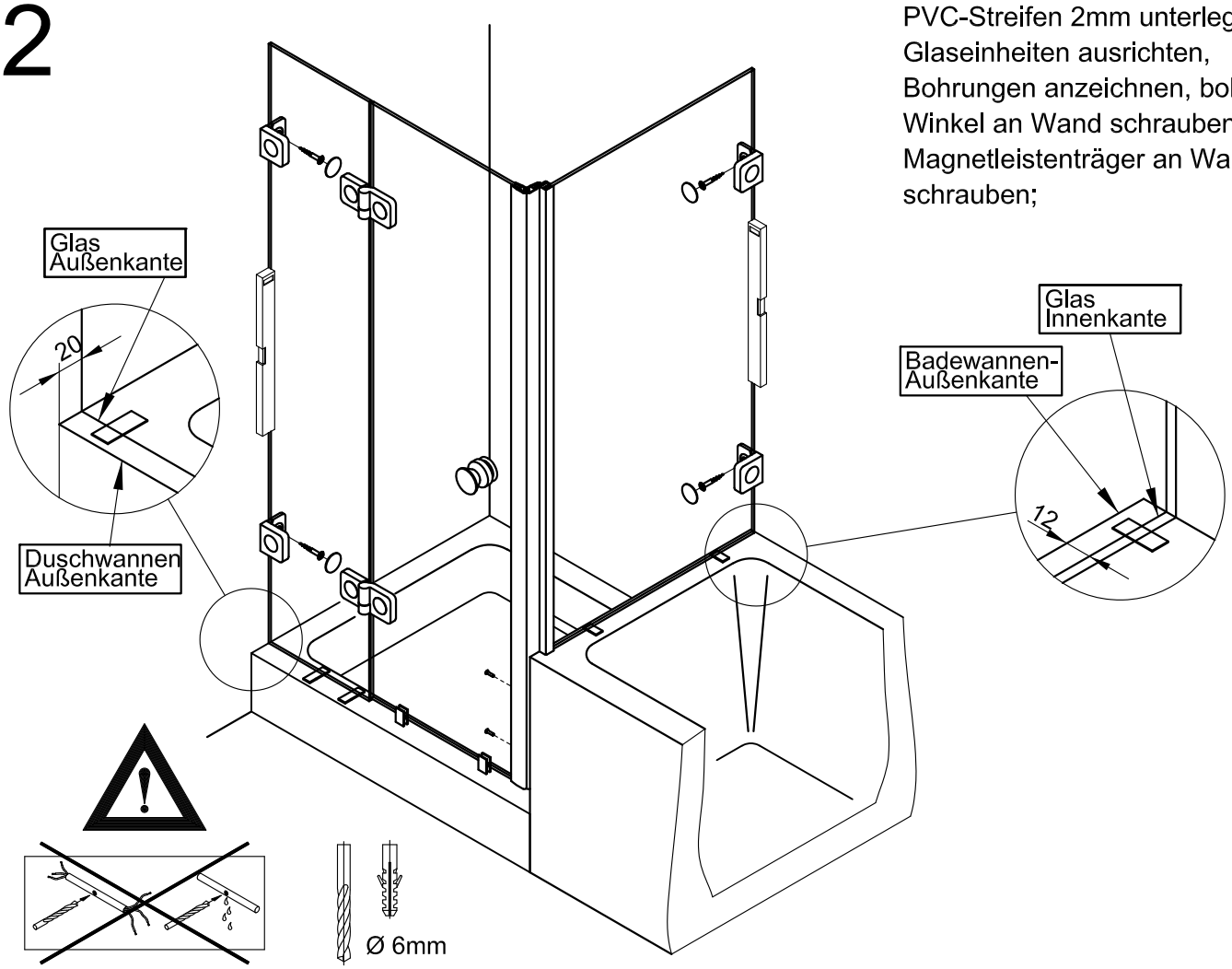

3

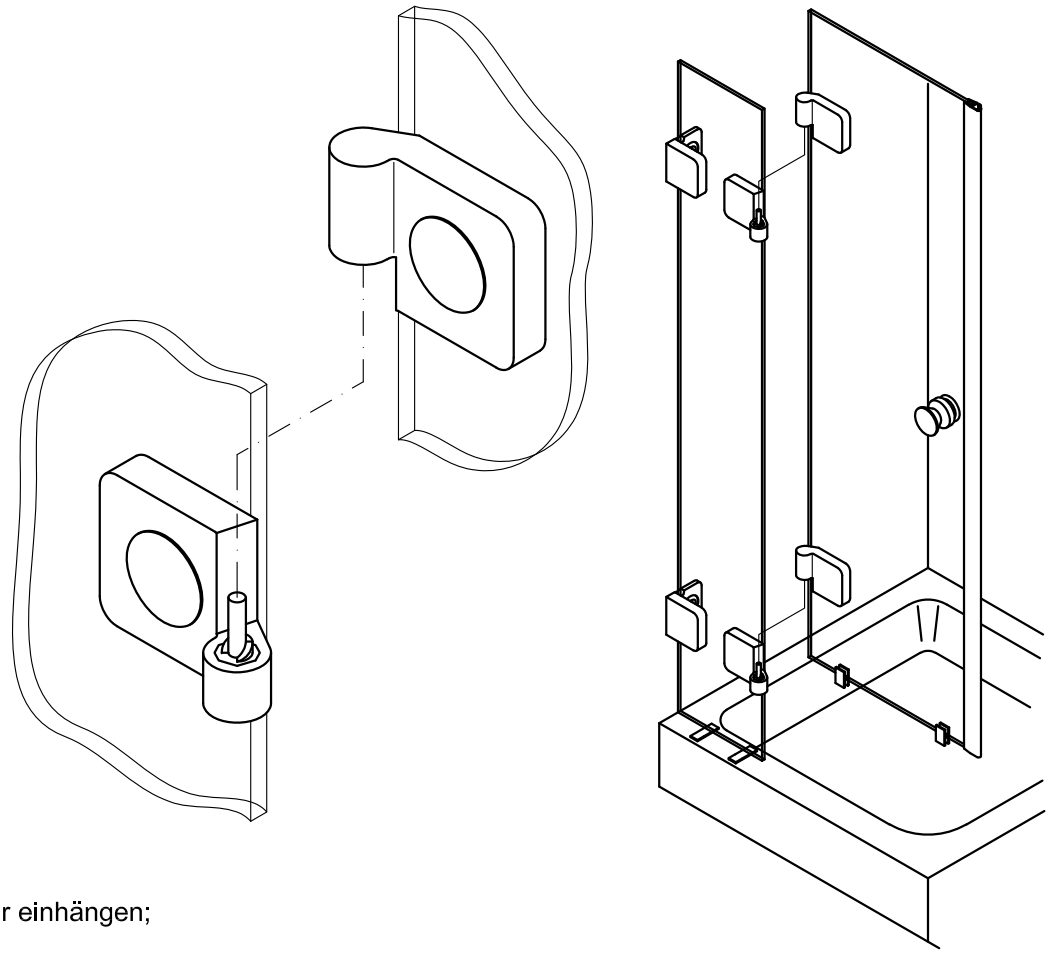

Tür einhängen;

4

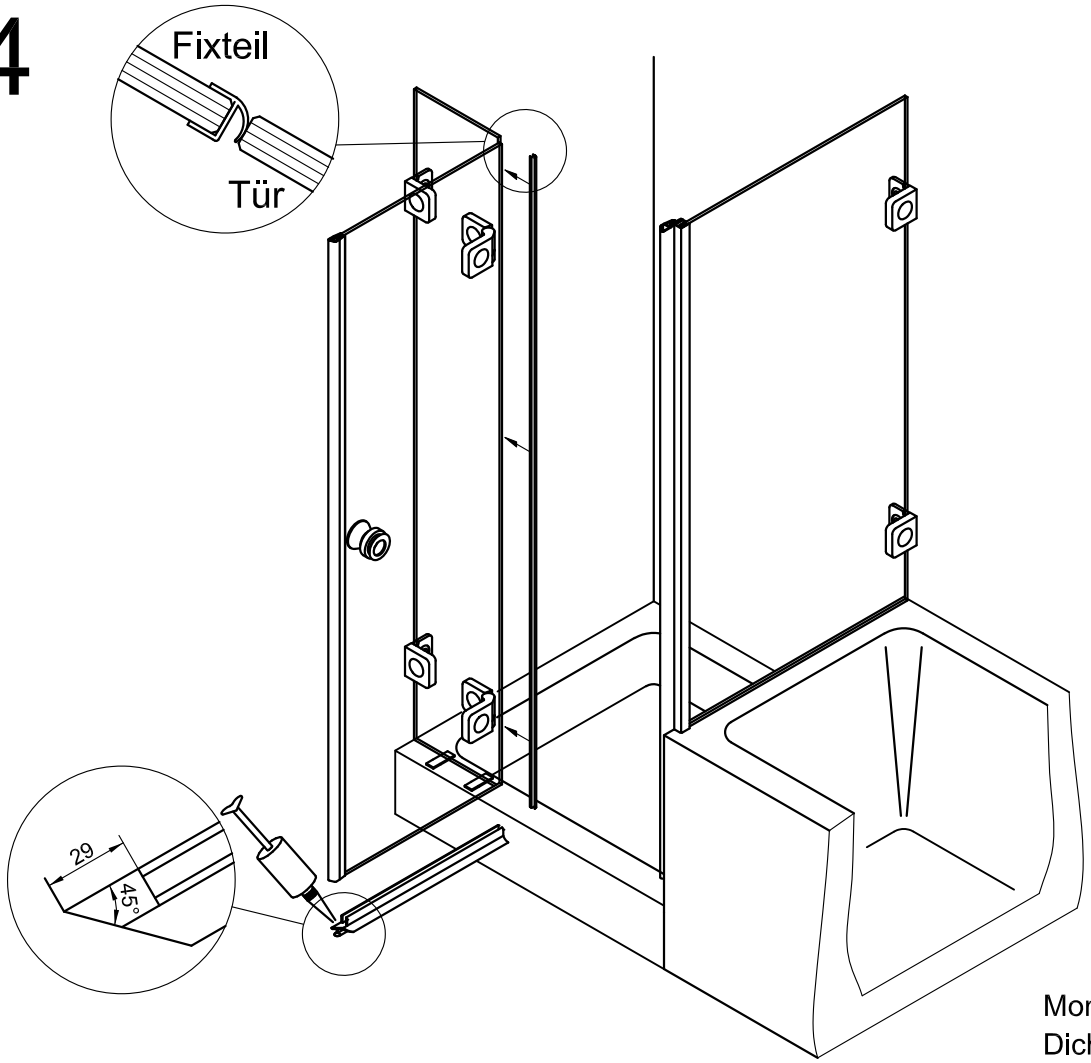

Montagehilfen entfernen,
Dichtungen aufstecken;

5

Haltestange aufstecken, ausrichten
Position des Wandadapters
anzeichnen; Bohren (Ø8mm),
Wandadapter verschrauben.
Haltestange ausrichten und fixieren.

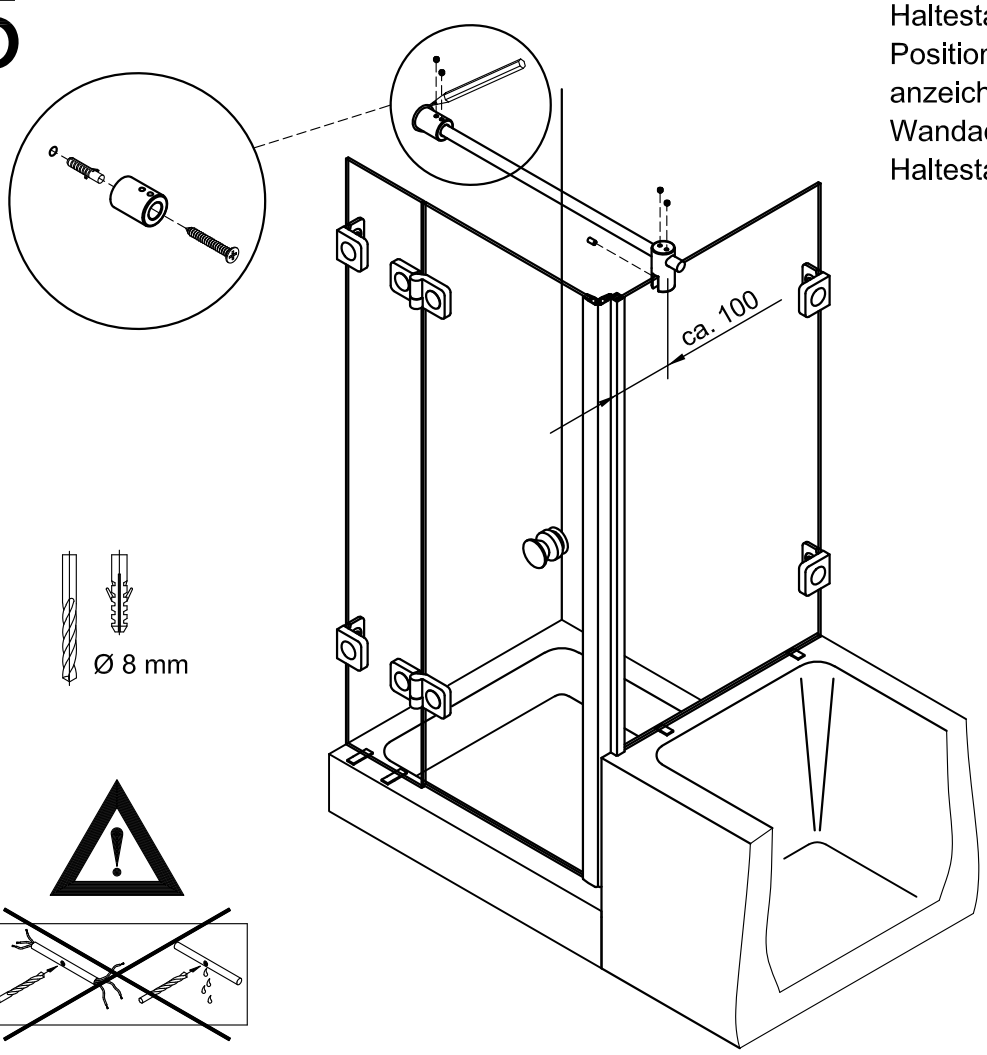

6

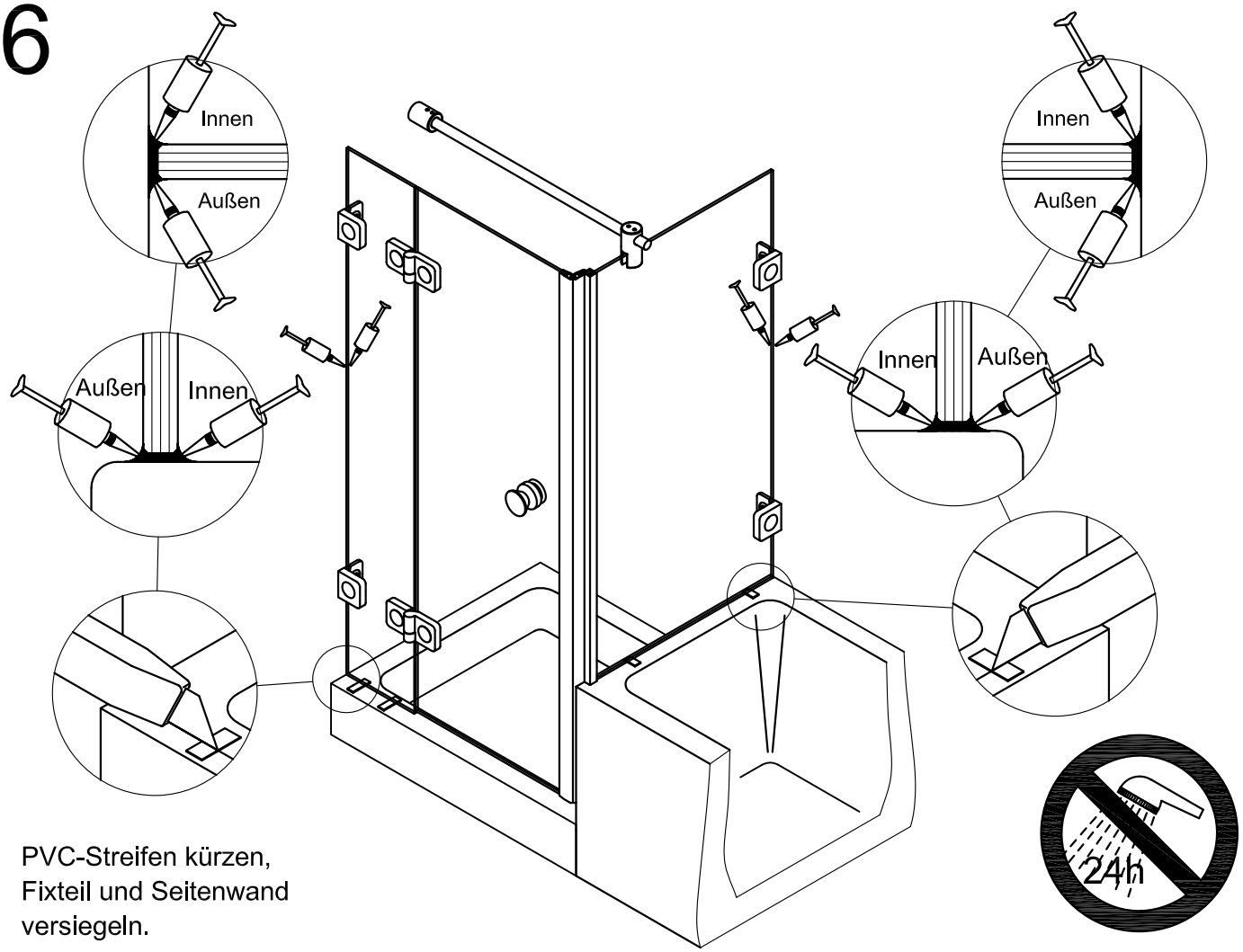

PVC-Streifen kürzen,
Fixteil und Seitenwand
versiegeln.

Technische Änderungen vorbehalten!