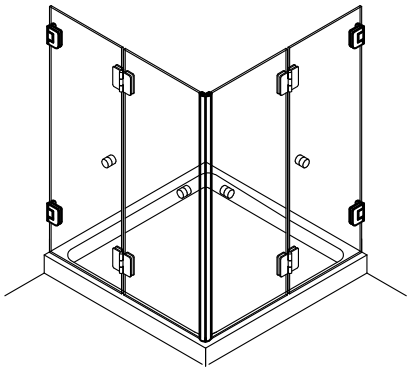

LYKINEA®
Max-Planck-Straße 60
D-32107 Bad Salzuflen
fon: +49 5222 / 3680000
fax: +49 5222 / 36800022

System LA TERRE Typ 475

Wichtiger Hinweis!

Glas beim Auspacken immer mit Schutz (Holz, Pappe oder Ähnlichem) auf den Fußboden stellen. Kanten und Ecken des Glases nicht anstoßen lassen. Bei Montage der Duschabtrennung, Dusch- und Badewanne mit Pappe oder Ähnlichem abdecken. Bei Leichtbauwänden mit Spezialdübel arbeiten (Dübel bauseits).

Konstruktionsbedingt ist bei rahmenlosen Duschabtrennungen keine absolute Abdichtung erreichbar.

Die Montage der jeweils beiliegenden Dichtlippen gewährleistet eine maximale Dichtigkeit.

Alle Maßangaben in mm!

DIN-Links wie gezeichnet / DIN-Rechts spiegelbildlich

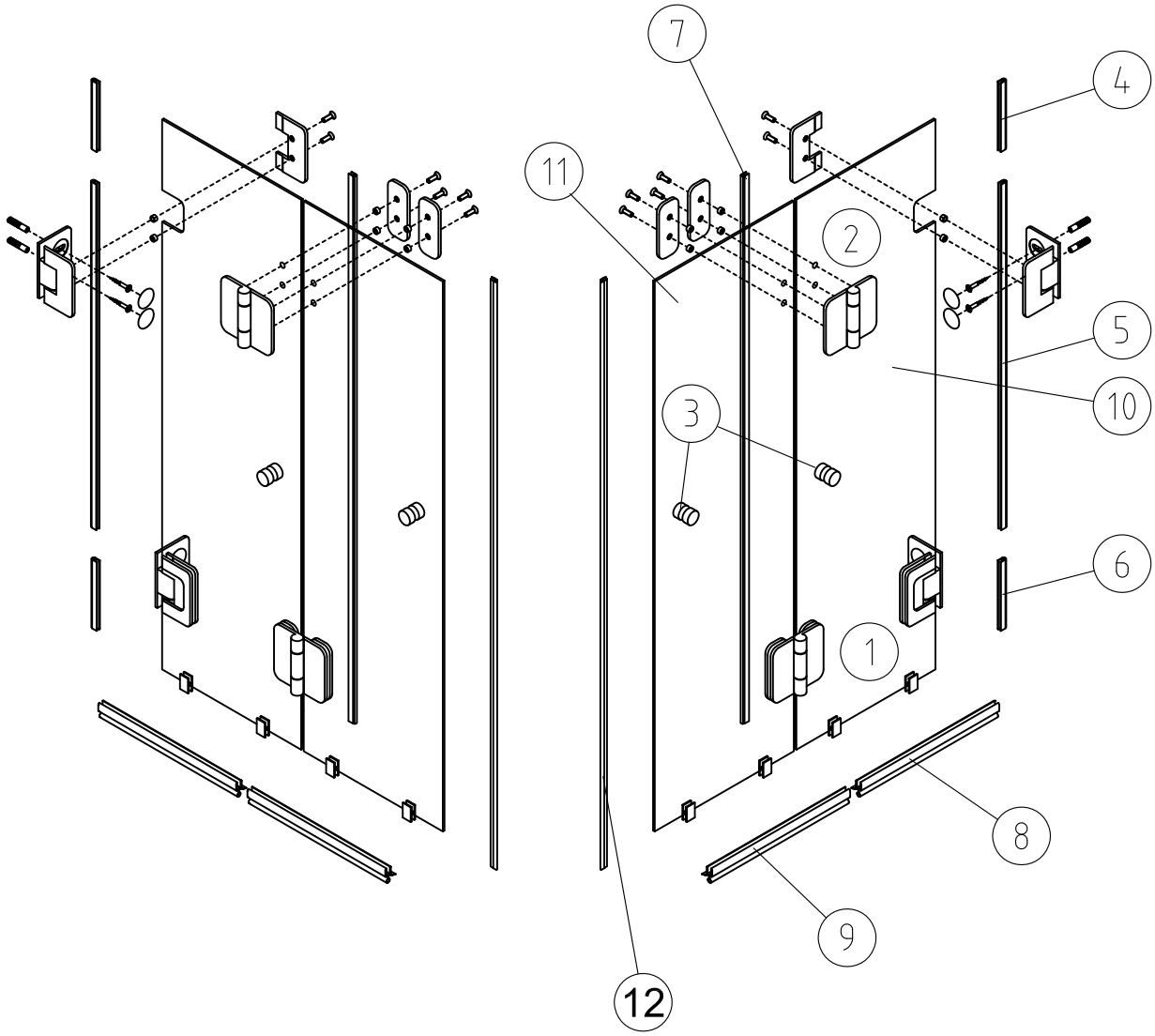

Material

1	Band G/W	4
2	Band G/G	4
3	Metallknopf	4
4	Schlauchdichtung 8mm	2
5	Schlauchdichtung 8mm	2
6	Schlauchdichtung 8mm	2
7	Mitteldichtung rund	2
8	Wasserabweiser biegsam li	2
9	Wasserabweiser biegsam re	2
10	Glas Falttür li	2
11	Glas Falttür re	2
12	Magnetdichtung 90° KS	2
13	Magnetdichtung 90° KS	1

Benötigte Werkzeuge für die Montage

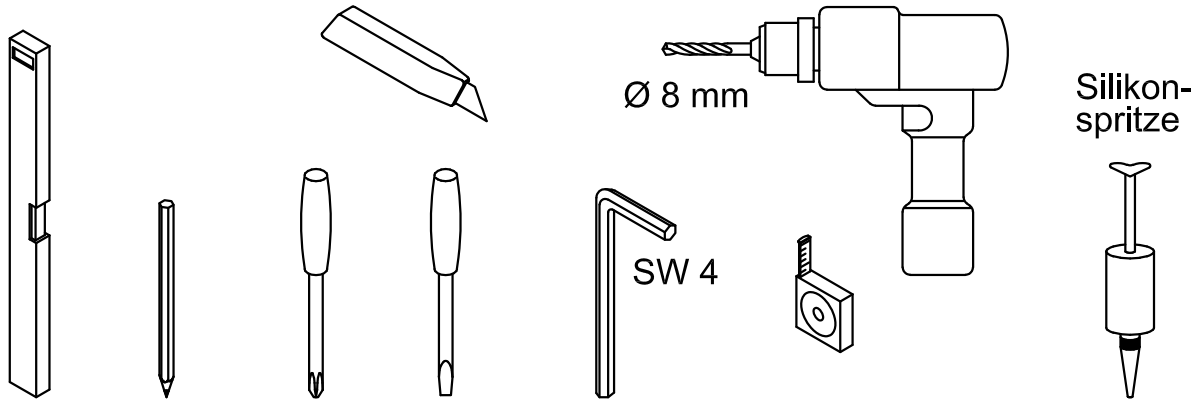

Einbausituation

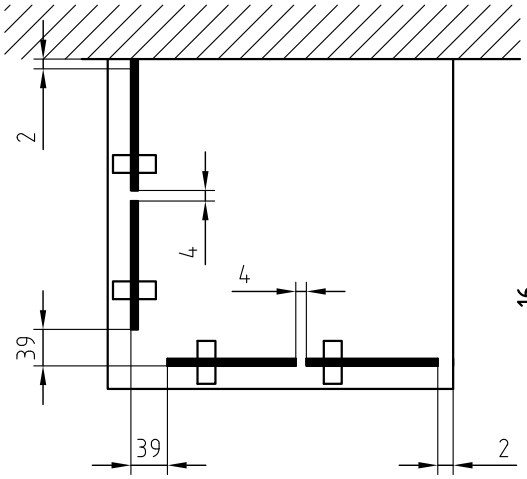

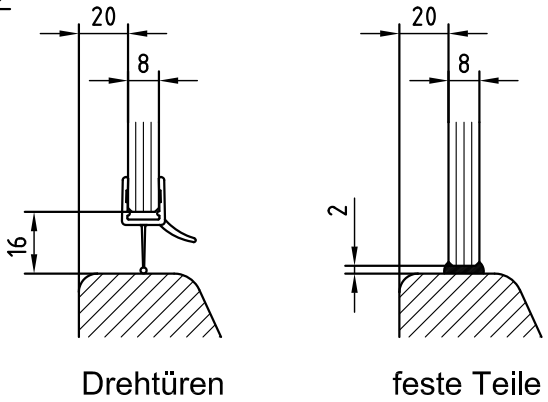

1

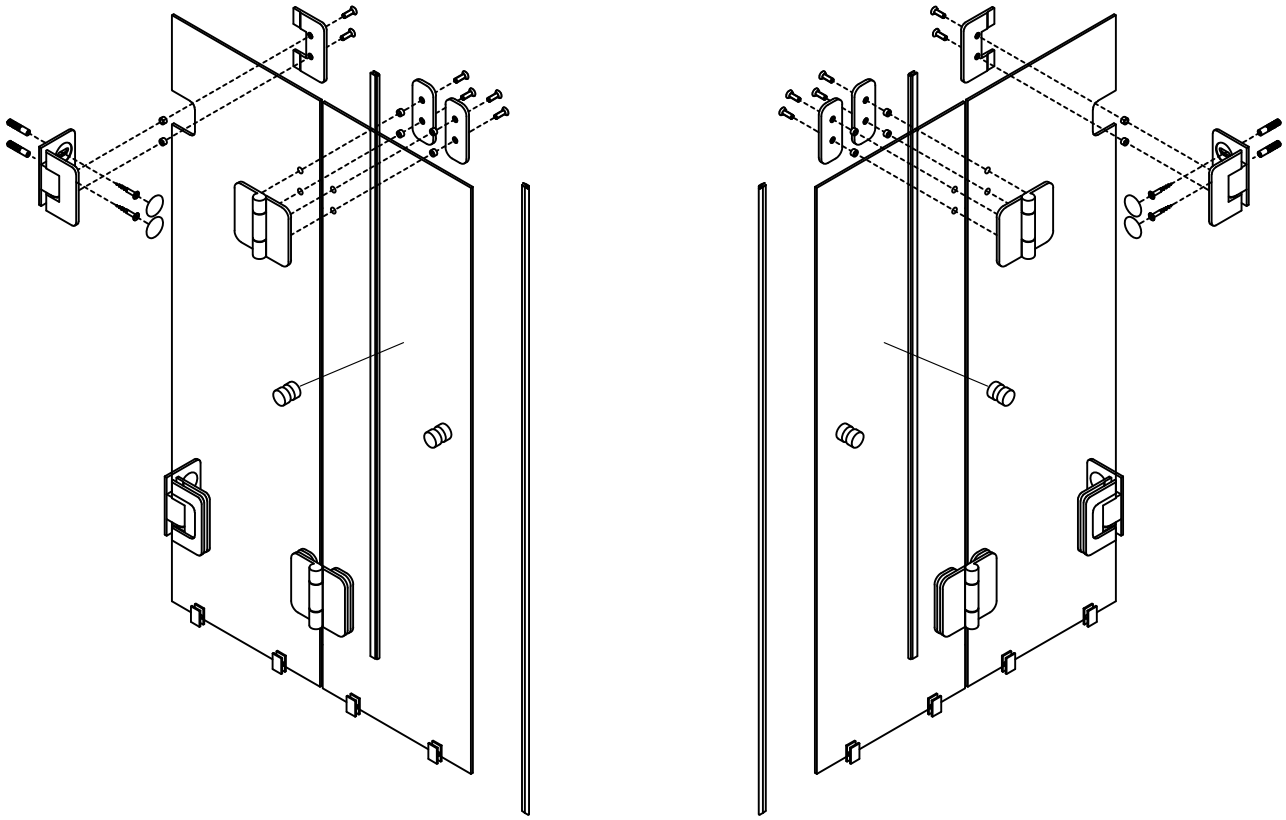

Knöpfe und Wandwinkel ans Glas schrauben;
Bänder auf das Glas schieben und Schrauben anziehen;
Montagehilfen aufstecken.

2

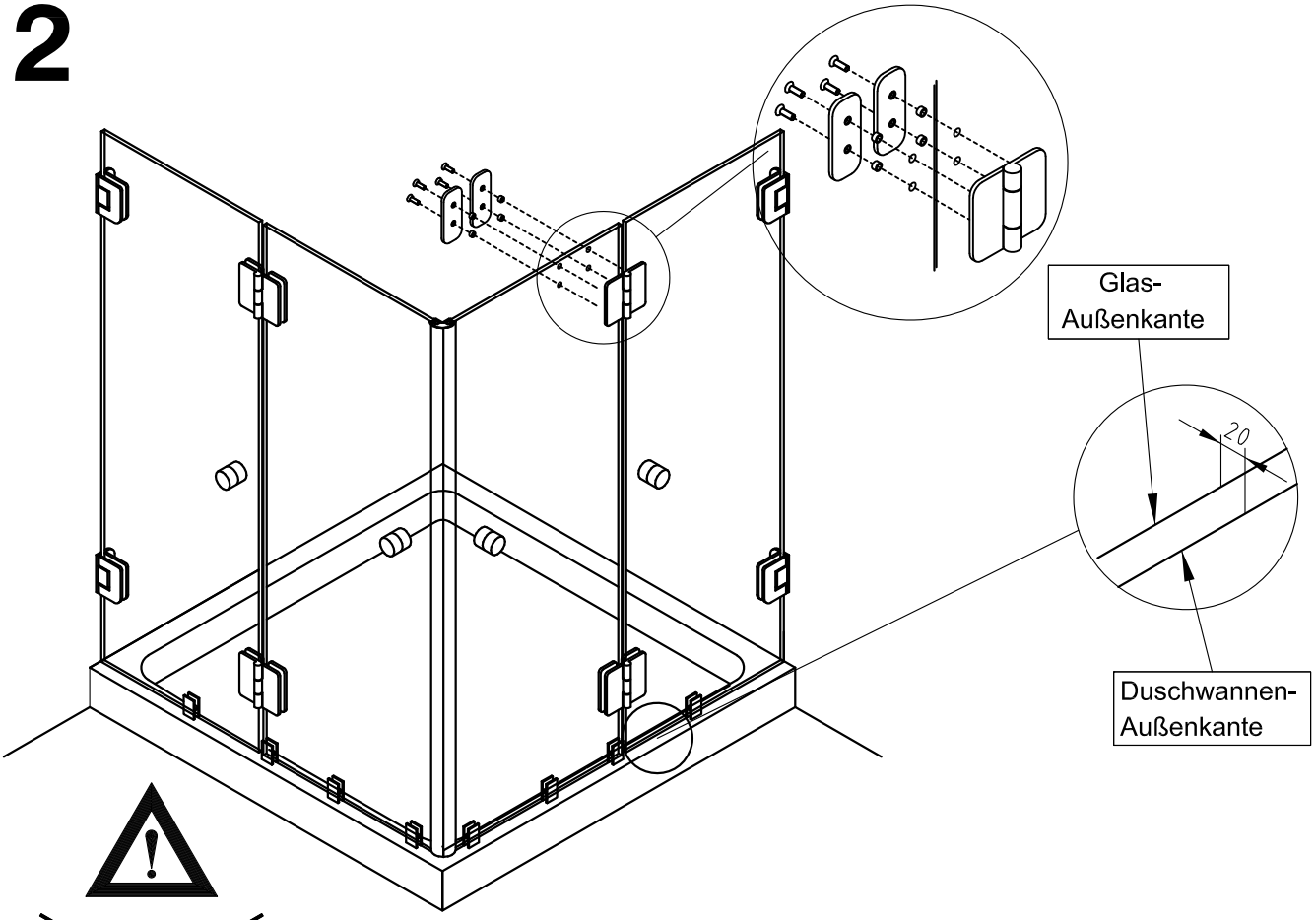

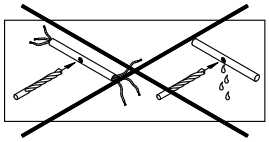

1. Pendeltür ausrichten und verschrauben;
2. Drehtür ausrichten und an Pendeltür anschrauben.