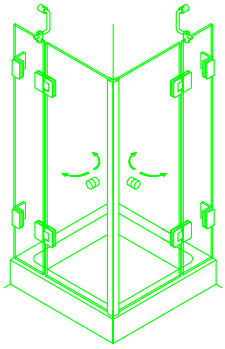

LYKONEA®
Max-Planck-Straße 60
D-32107 Bad Salzuflen
fon: +49 5222 / 805330
fax: +49 5222 / 805331

System La Terre/Norma Typ 220

Wichtiger Hinweis!

Glas beim Auspacken immer mit Schutz (Holz, Pappe oder Ähnlichem) auf den Fußboden stellen. Kanten und Ecken des Glases nicht anstoßen lassen. Bei Montage der Duschabtrennung, Dusch- und Badewanne mit Pappe oder Ähnlichem abdecken. Bei Leichtbauwänden mit Spezialdübel arbeiten (Dübel bauseits).

Konstruktionsbedingt ist bei rahmenlosen Duschabtrennungen keine absolute Abdichtung erreichbar.

Die Montage der jeweils beiliegenden Dichtlippen gewährleistet eine maximale Dichtigkeit.

Alle Maßangaben in mm!

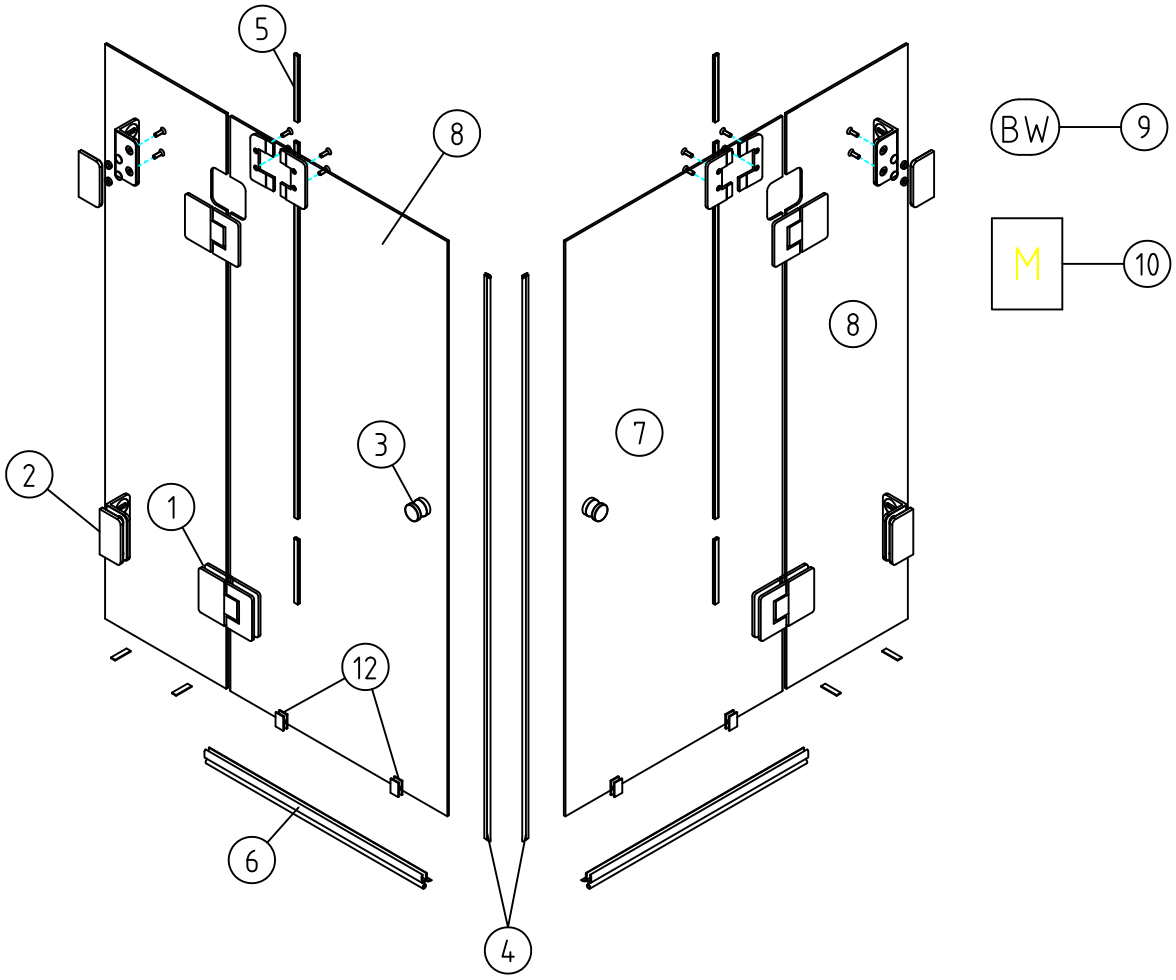

Material

1	Band G/G	4
2	Winkel G/W	4
3	Metallknopf	2
4	Paar Magnetdichtung 90°	1
5	Schlauchdichtung 8mm	6
6	Wasserabweiser biegsam	2
7	Glas Drehtür	2
8	Glas Fixteil	2
9	Beipack Wandbefestigung	1
10	Montageanleitung	1

Benötigte Werkzeuge für die Montage

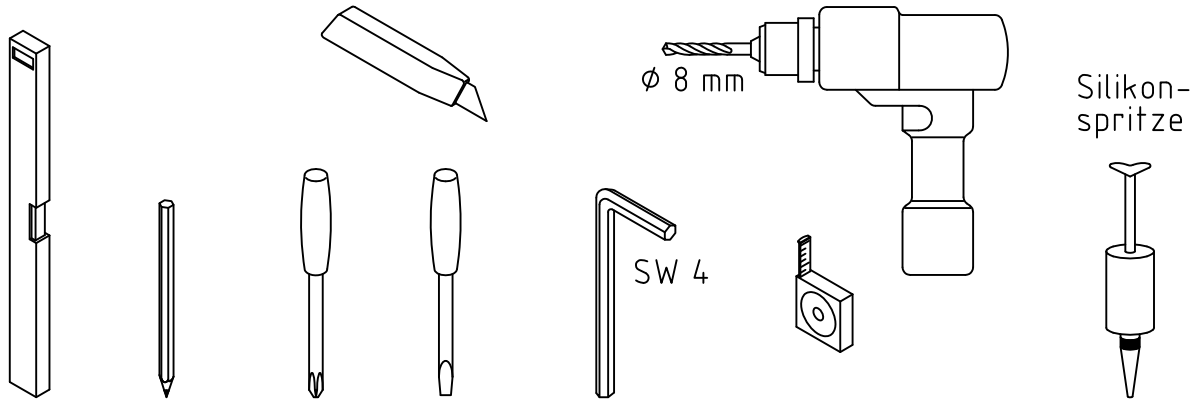

Einbausituation

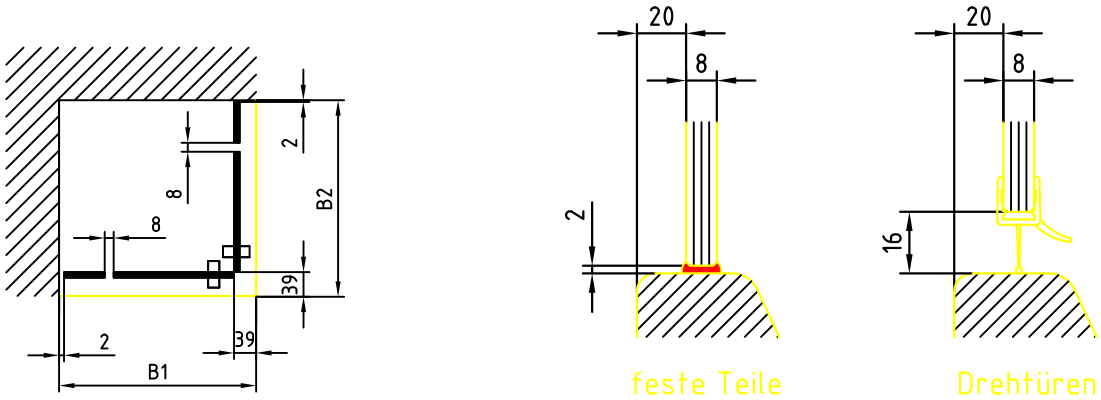

1

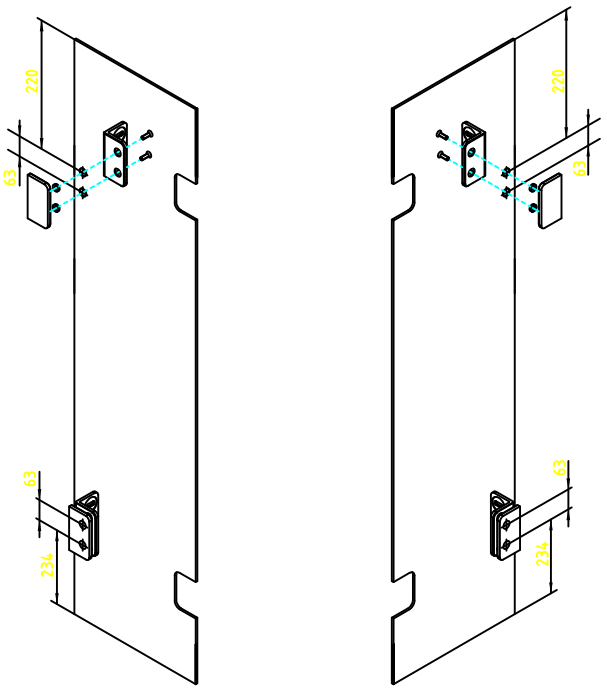

Winkel anschrauben

2

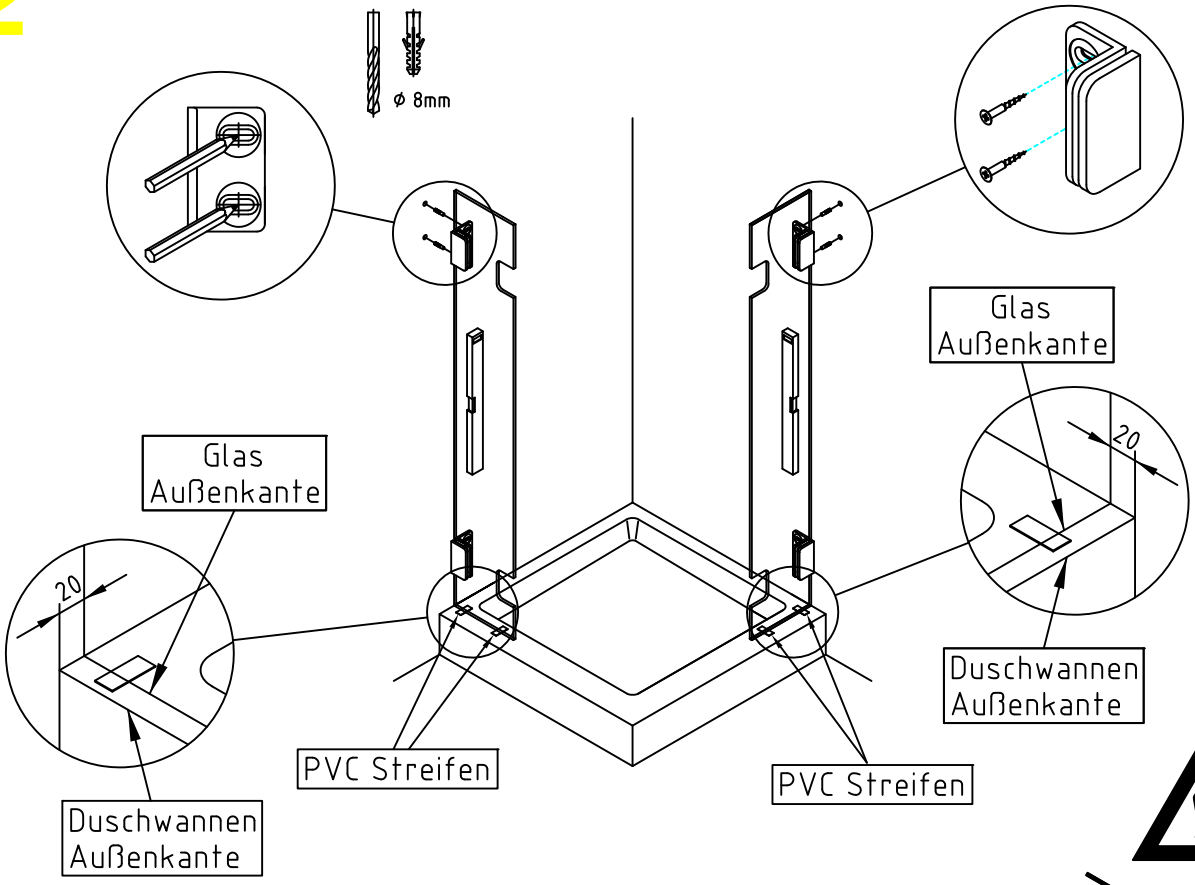

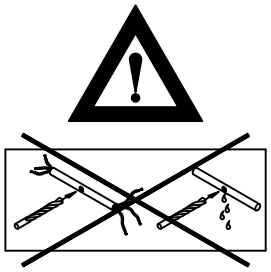

Fixteile ausrichten, anzeichnen, bohren und verschrauben

3

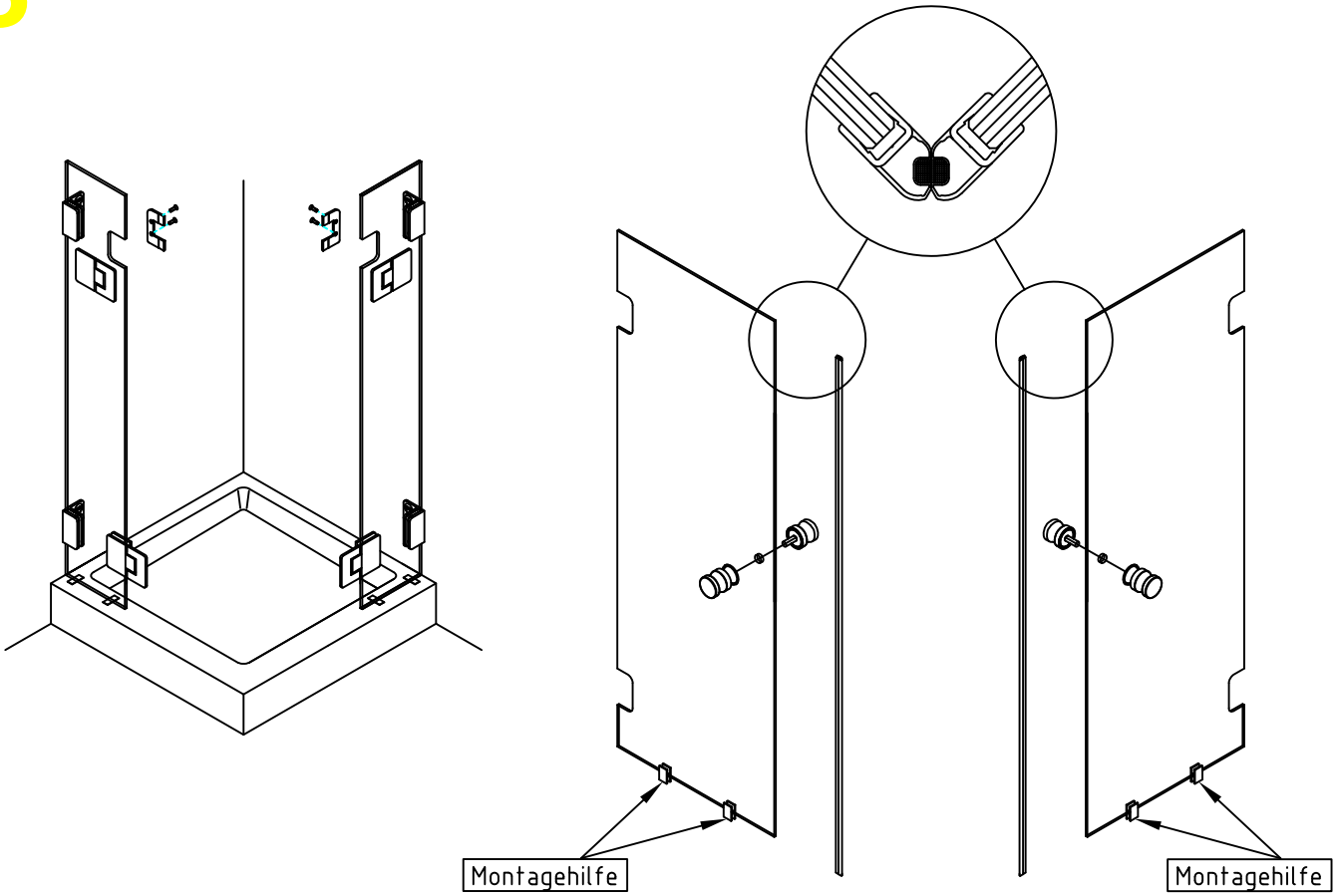

Glas/Glas Bänder am Fixteil verschrauben
Knopf montieren, Dichtungen und Montagehilfen aufstecken

4

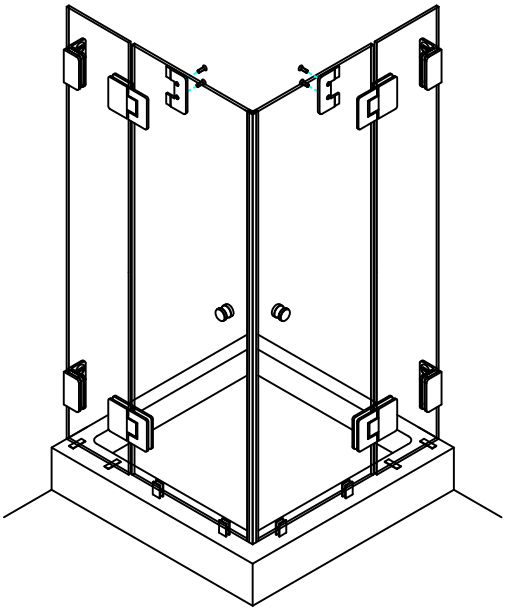

Tür ausrichten und montieren

5

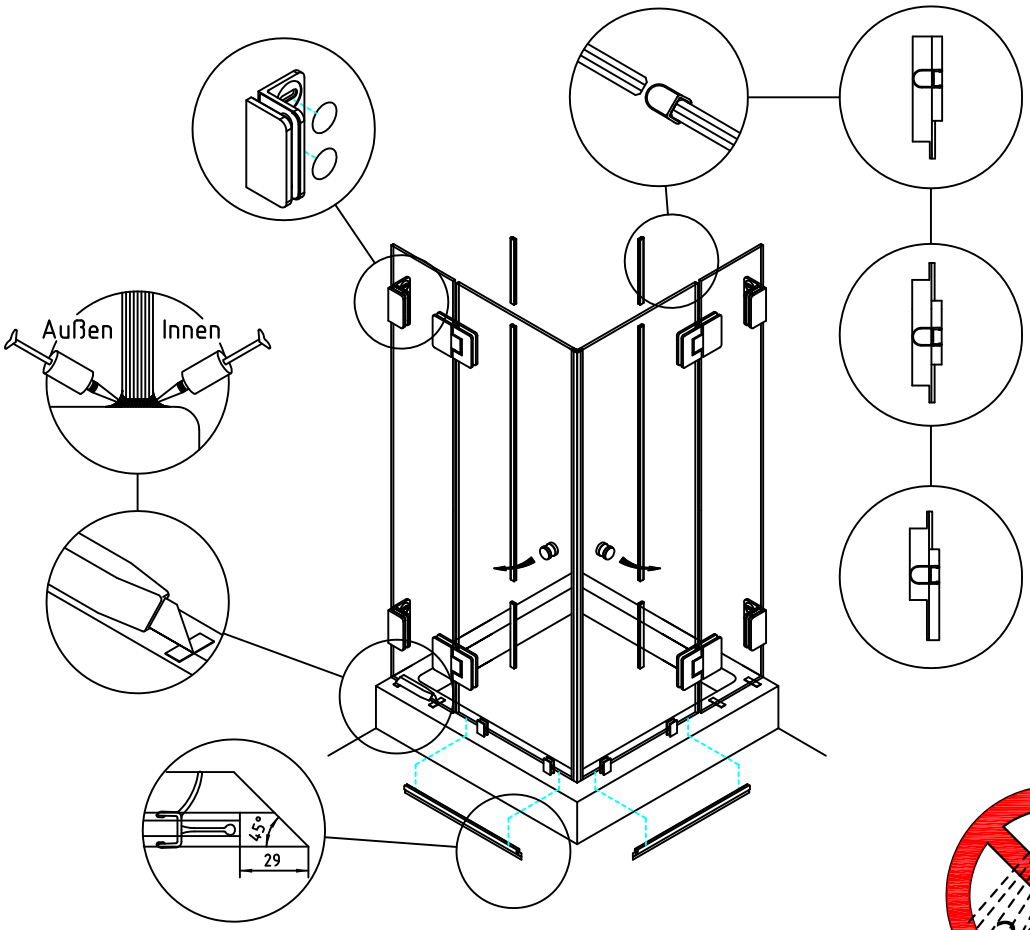

Technische Änderungen vorbehalten!

Dichtungen aufstecken, Kappen aufkleben
PVC-Streifen kürzen, Fixteile versiegeln