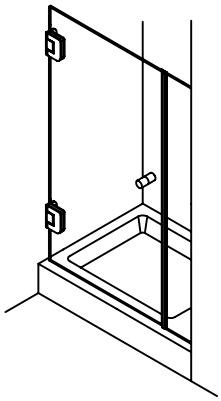

LYKONEA®

LA TERRE
TYP 110
PENDELTÜR

Wichtiger Hinweis!

Glas beim Auspacken immer mit Schutz (Holz, Pappe oder Ähnlichem) auf den Fußboden stellen. Kanten und Ecken des Glases nicht anstoßen lassen. Bei Montage der Duschabtrennung, Dusch- und Badewanne mit Pappe oder Ähnlichem abdecken. Bei Leichtbauwänden mit Spezialdübel arbeiten (Dübel bauseits).

Konstruktionsbedingt ist bei rahmenlosen Duschabtrennungen keine absolute Abdichtung erreichbar.

Die Montage der jeweils beiliegenden Dichtlippen gewährleistet eine maximale Dichtigkeit.

Alle Maßangaben in mm!

DIN-Links wie gezeichnet / DIN-Rechts spiegelbildlich

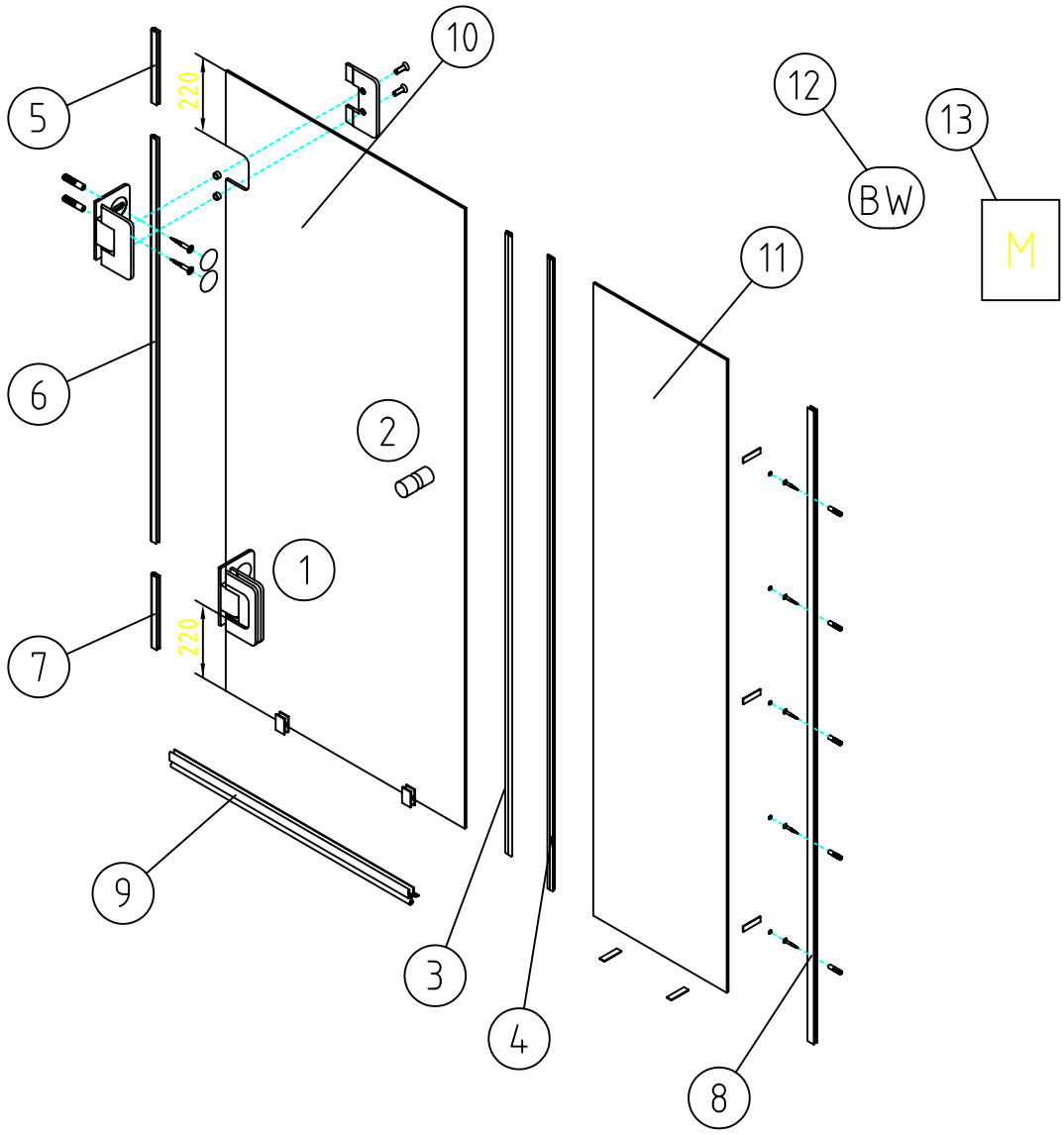

Material

1	Band G/W	2
2	Metallknopf	1
3	Magnetdichtung 180° KS	1
4	Magnetdichtung 180° KS	1
5	Schlauchduchtung 8mm	1
6	Schlauchdichtung 8mm	1
7	Schlauchdichtung 8mm	1
8	Profil Glasaufnahme	1
9	Wasserabweiser biegsam	1
10	Glas Drehtür	1
11	Glas Fixteil	1
12	Beipack Wandbefestigung	1
13	Montageanleitung	1

Benötigte Werkzeuge für die Montage

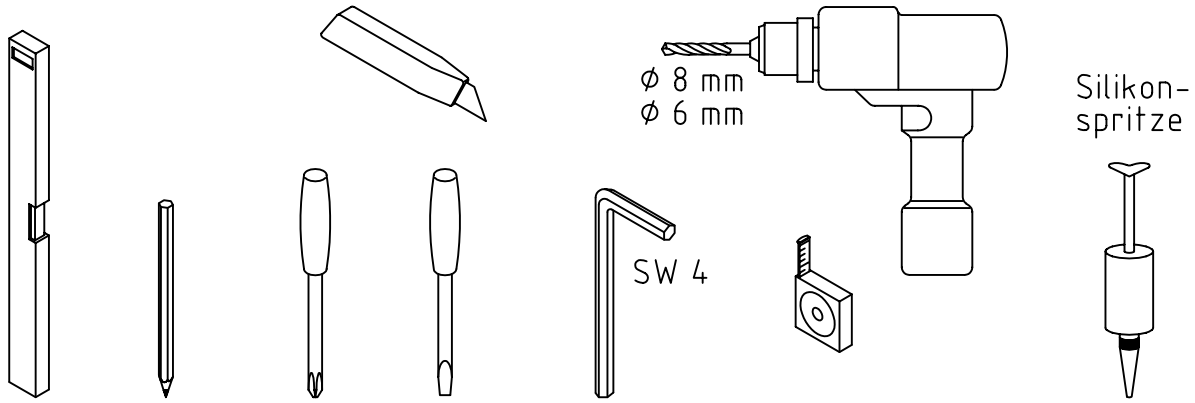

Einbausituation

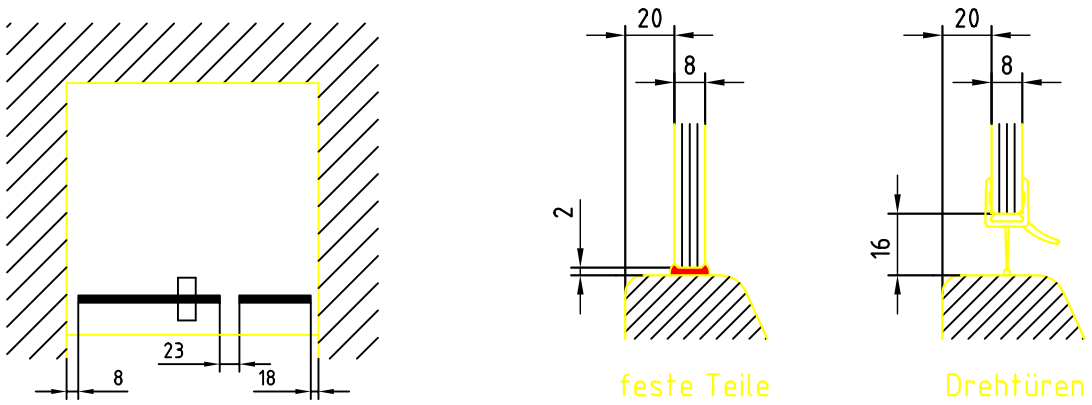

1

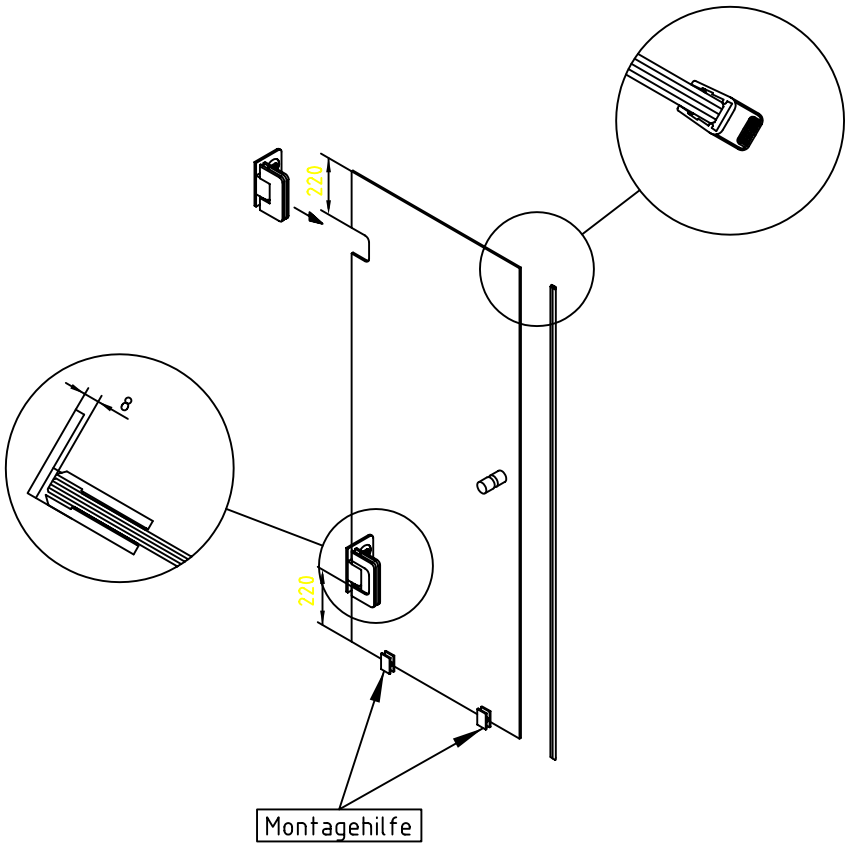

Bänder auf das Glas schieben und Schrauben anziehen
Knopf ans Glas schrauben
Magnetdichtung und Montagehilfen aufstecken

2

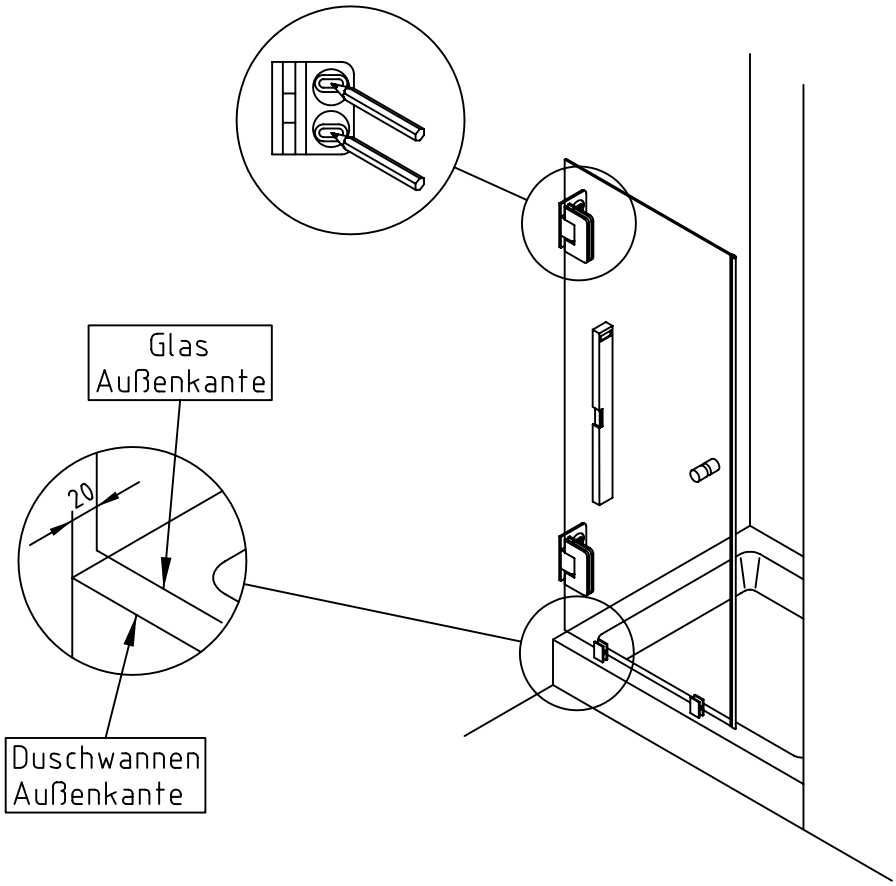

Tür ausrichten und Bohrungen anzeichnen

3

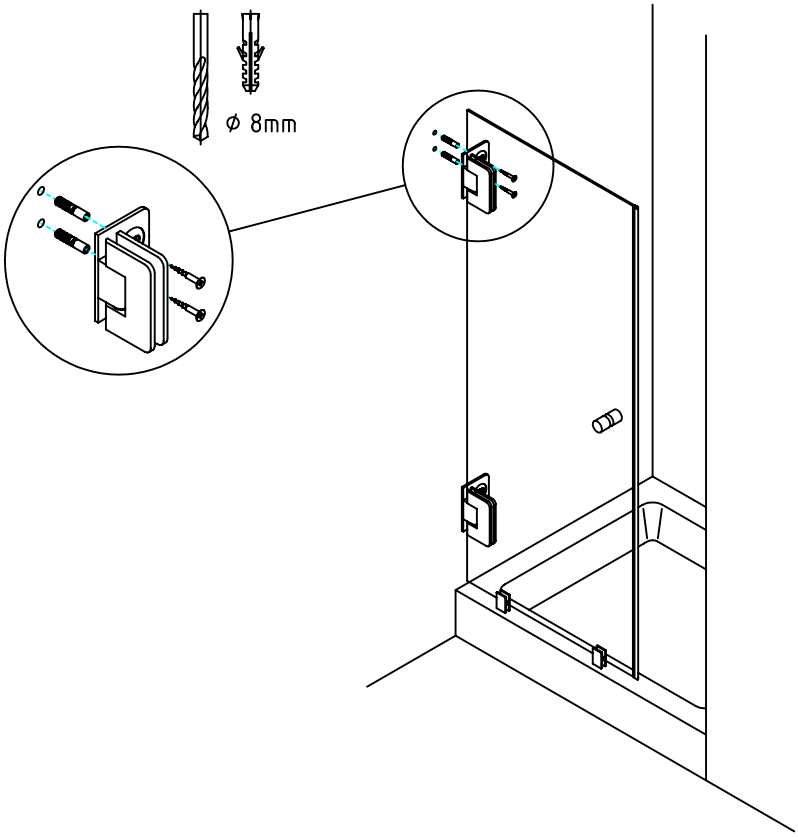

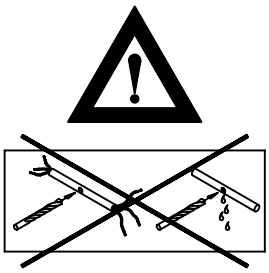

Löcher bohren und Tür anschrauben

4

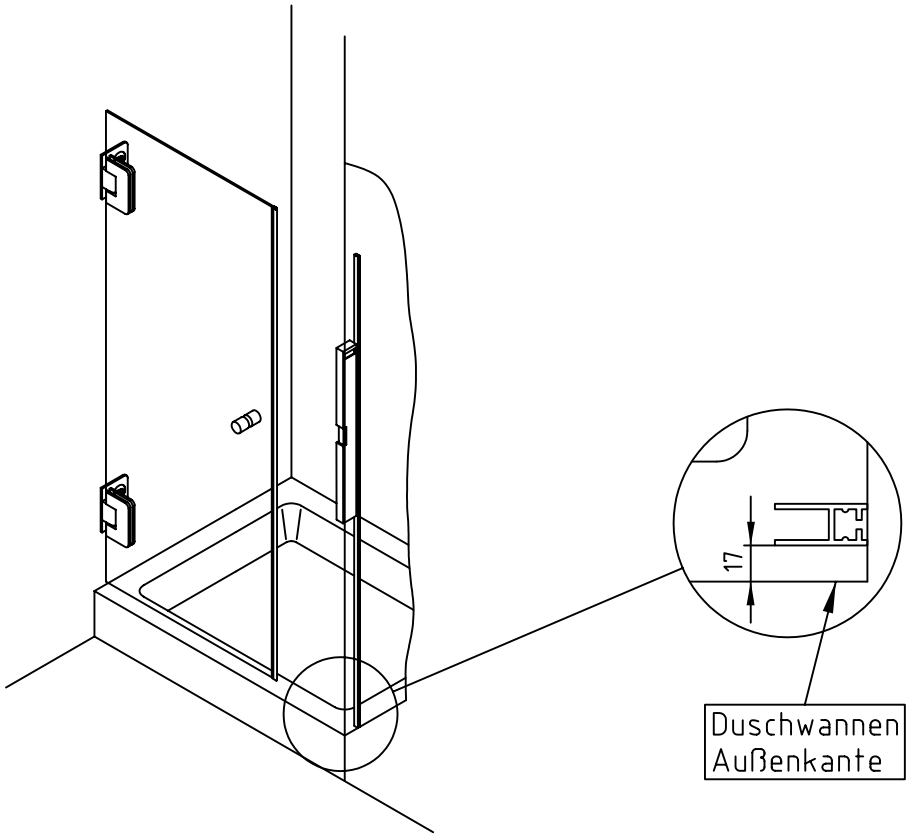

Profil Glasaufnahme ausrichten und Bohrungen anzeichnen

5

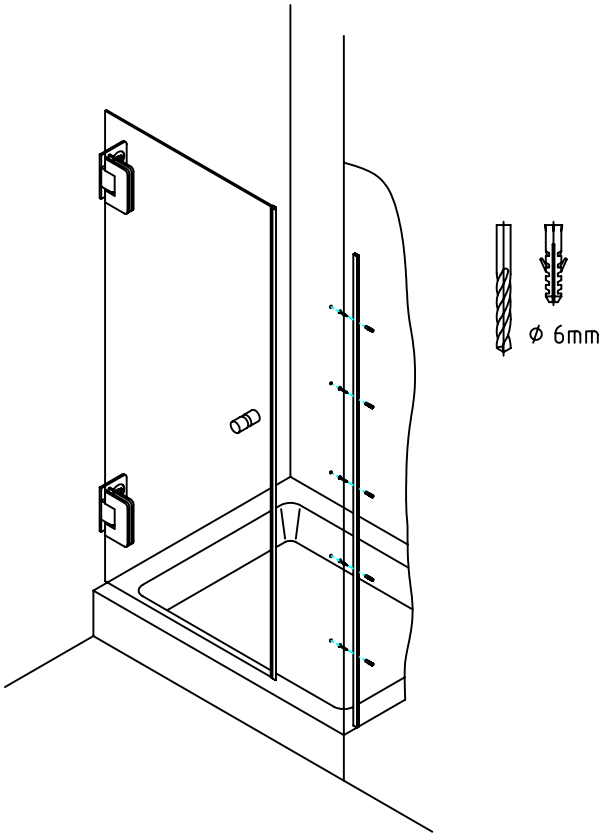

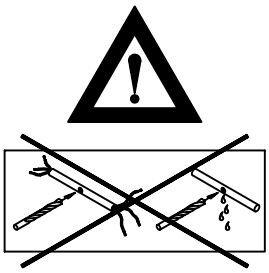

Löcher bohren und Profil anschrauben

6

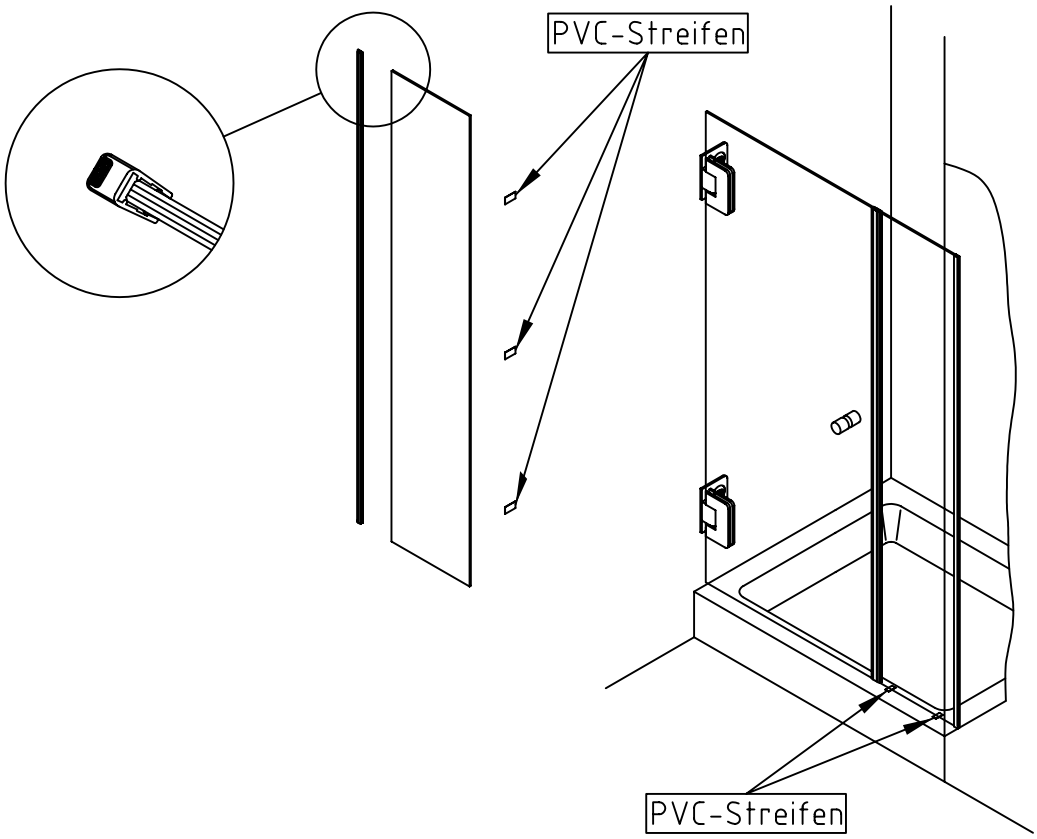

Magnetdichtung auf Fixteil aufstecken
PVC-Streifen unterlegen
Fixteil montieren und Gläser ausrichten

7

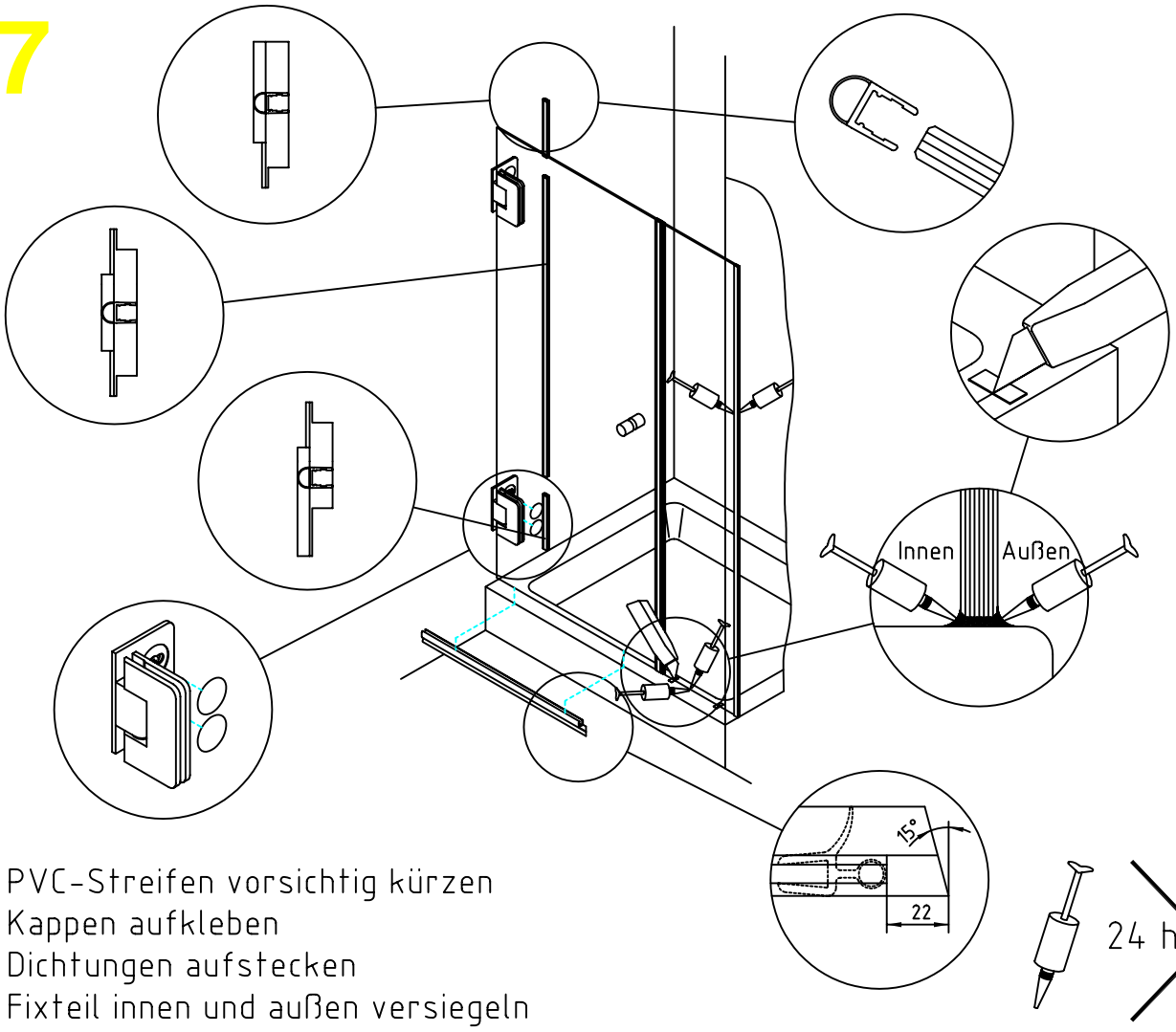

PVC-Streifen vorsichtig kürzen
Kappen aufkleben
Dichtungen aufstecken
Fixteil innen und außen versiegeln

Technische Änderungen vorbehalten / technical amendments reserved / sous reserve des modifications techniques