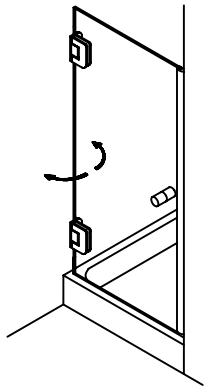

LYKONEA®

LA TERRE
TYP 100
Pendeltür

Wichtiger Hinweis!

Glas beim Auspacken immer mit Schutz (Holz, Pappe oder Ähnlichem) auf den Fußboden stellen. Kanten und Ecken des Glases nicht anstoßen lassen. Bei Montage der Duschabtrennung, Dusch- und Badewanne mit Pappe oder Ähnlichem abdecken. Bei Leichtbauwänden mit Spezialdübel arbeiten (Dübel bauseits).

Konstruktionsbedingt ist bei rahmenlosen Duschabtrennungen keine absolute

Die Montage der jeweils beiliegenden Dichtlippen gewährleistet eine maximale Dichtigkeit.

DIN-Links wie gezeichnet / DIN-Rechts spiegelbildlich

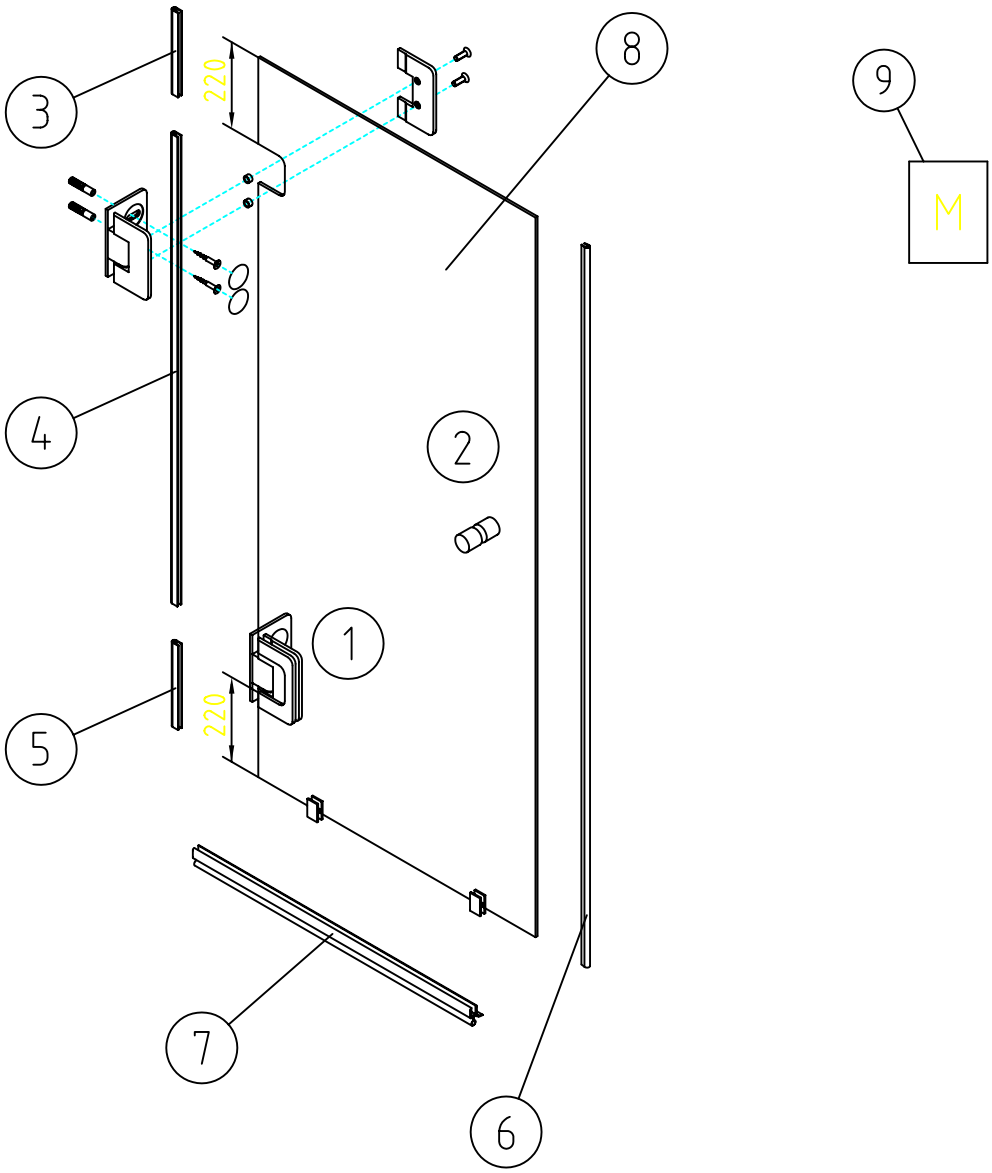

Stand : 11.11.1999

Material

1	Band G/W	2
2	Metallknopf	1
3	Schlauchdichtung 8 mm	1
4	Schlauchdichtung 8mm	1
5	Schlauchdichtung 8mm	1
6	Schlauchdichtung 8mm	1
7	Wasserabweiser biegsam	1
8	Glas Drehtür	1
9	Montageanleitung	1

Benötigte Werkzeuge für die Montage

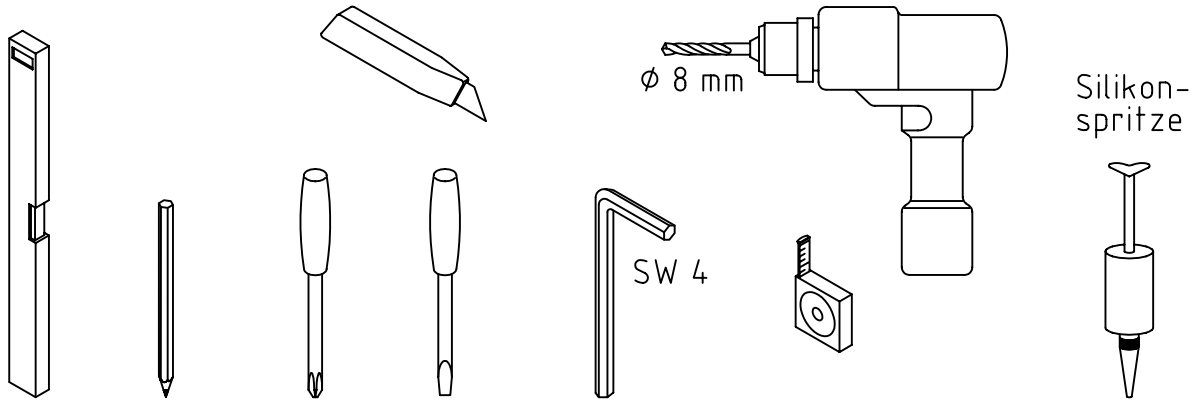

Einbausituation

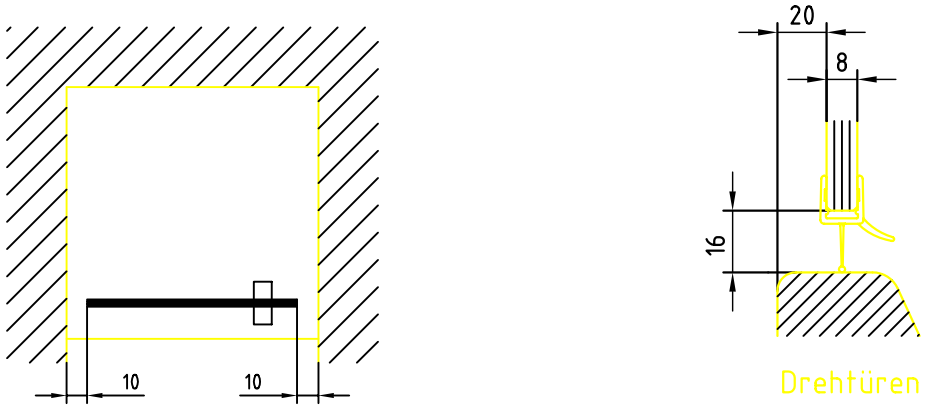

1

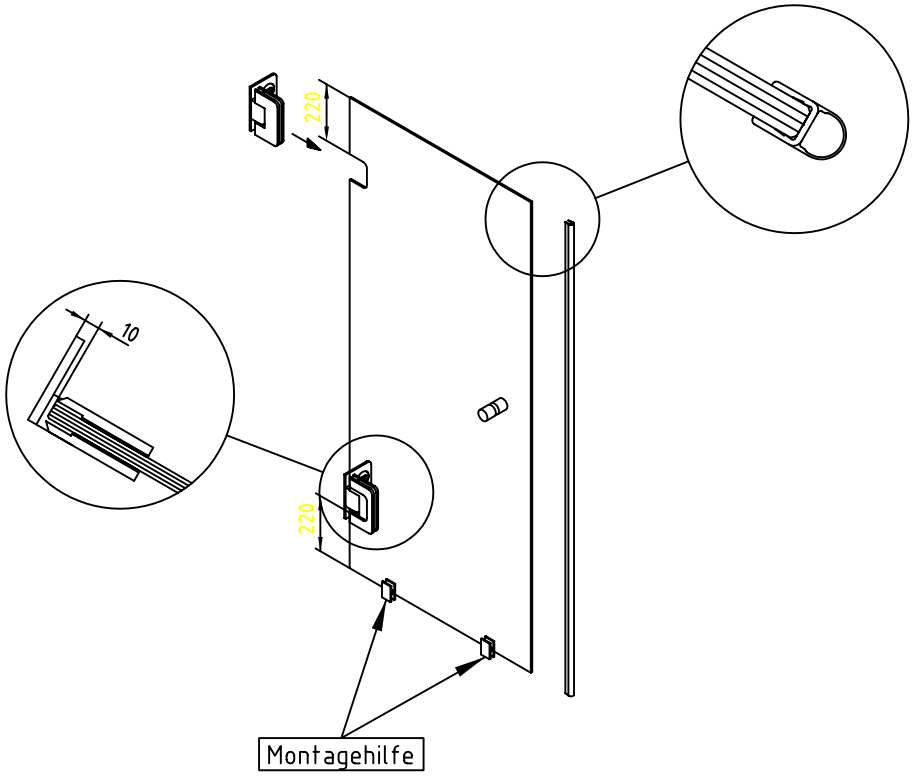

Bänder auf das Glas schieben und Schrauben anziehen
Knopf ans Glas schrauben
Schlauchdichtung und Montagehilfen aufstecken

2

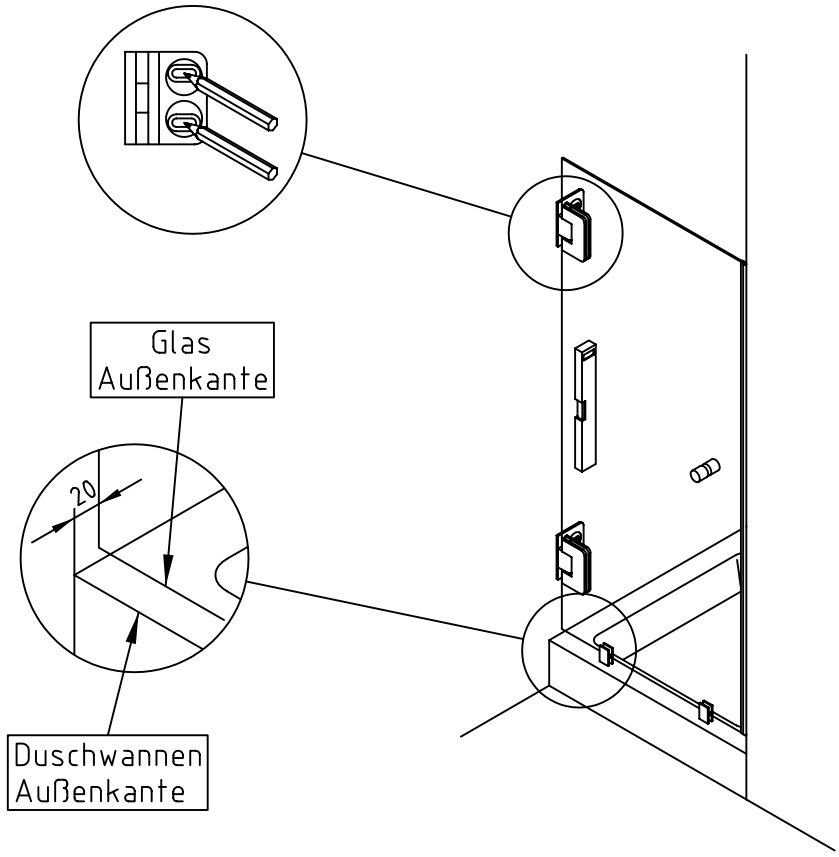

Tür ausrichten und Bohrungen anzeichnen

3

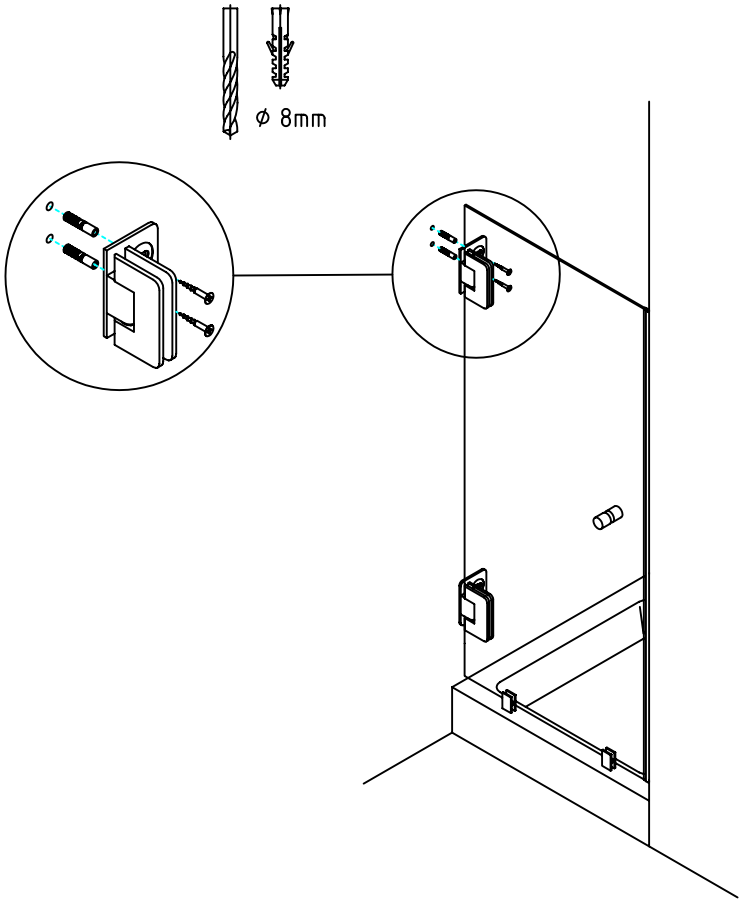

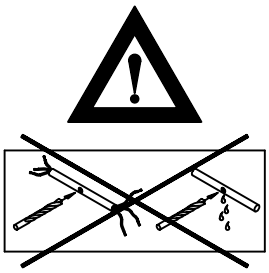

Löcher bohren und Tür anschrauben

4

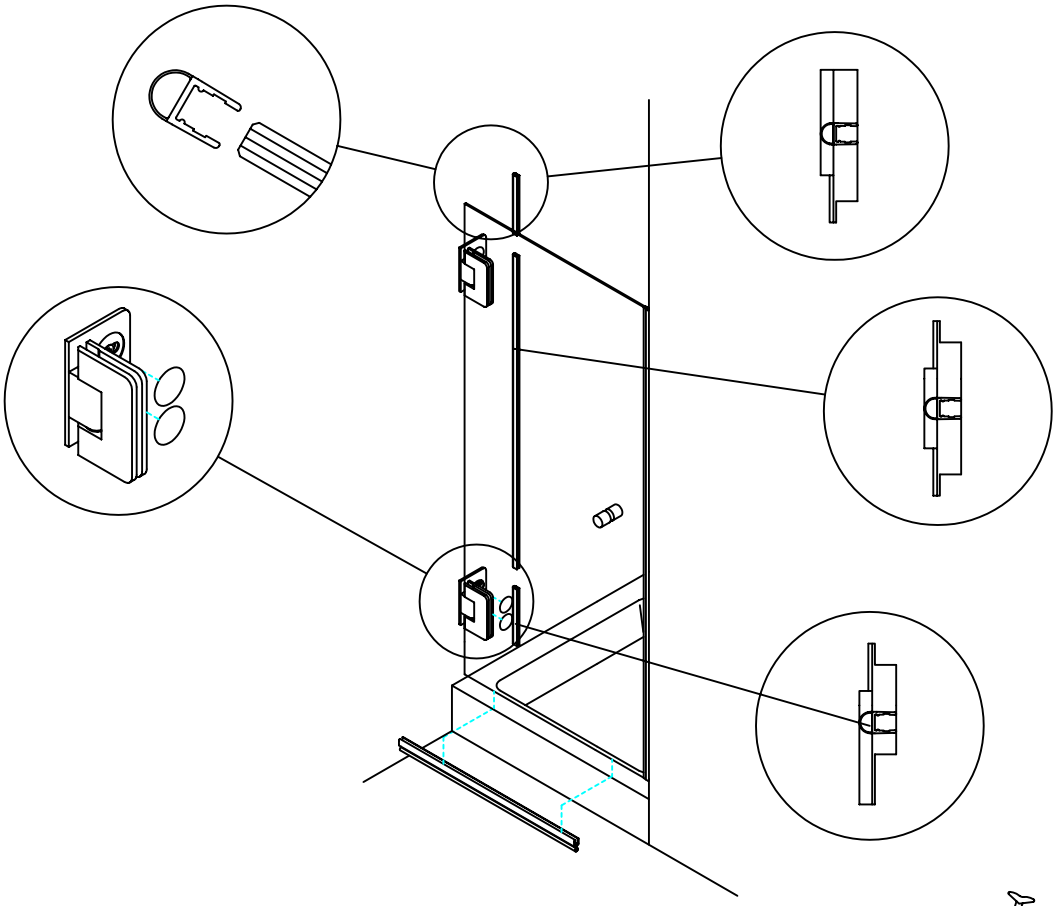

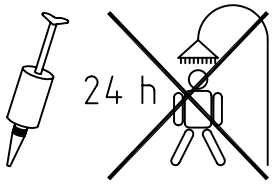

Dichtungen aufstecken
Kappen aufkleben

Technische Änderungen vorbehalten / technical amendments reserved / sous reserve des modifications techniques